DELCHI

Quality Management Systems

PQV...S

XPOWER INVERTER

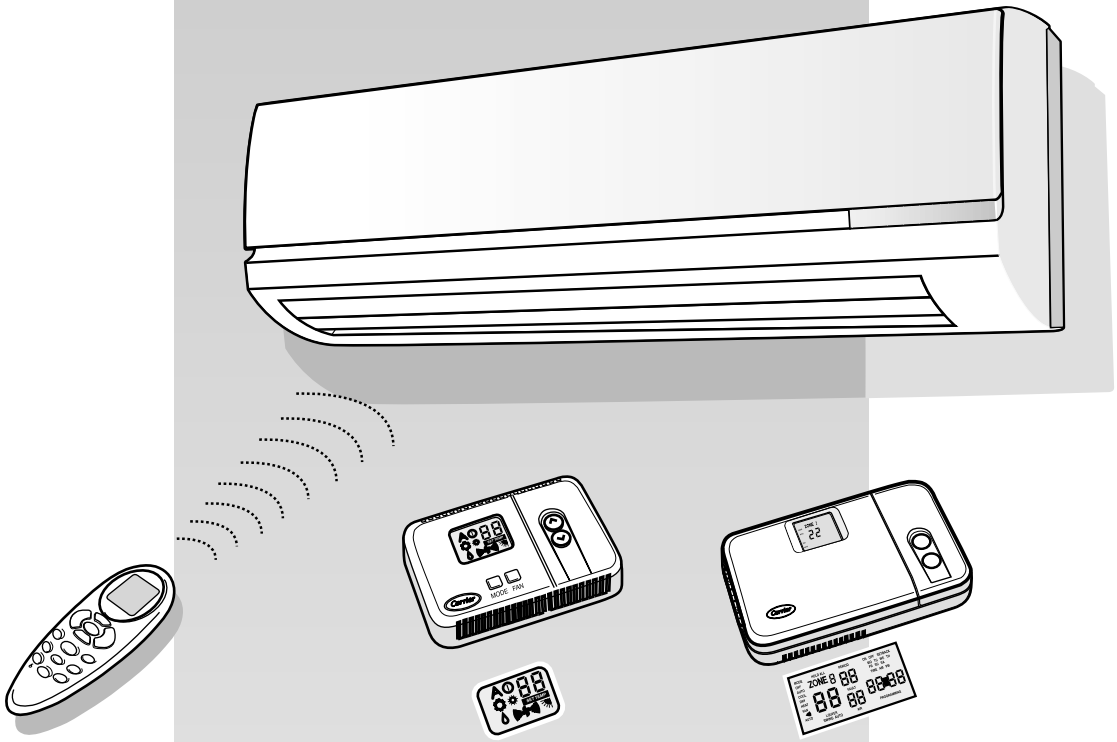

GEBRAUCHSANWEISUNG

PQV...S
Split System - Wandgerät

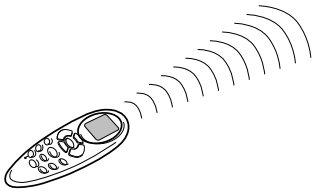

Infrarot-Fernbedienung

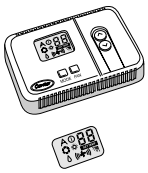

“Room Controller”

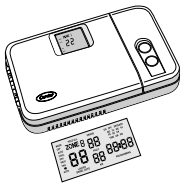

“Zone Manager”

Das Gerät kann mit der Infrarot-Fernbedienung, mit der Carrier Room Controller-Fernbedienung oder Zone Controller-Fernbedienung verwendet werden.
Die Anleitungen für die Infrarot-Fernbedienung sind in diesem Prospekt enthalten.
Die Anleitungen für die anderen Fernbedienungen sind dem entsprechenden Prospekt zu entnehmen.

Die Installationsanweisungen für das Innen- und das Außengerät sind dem Prospekt für das jeweilige Gerät zu entnehmen.

Inhalt

	Seite
Allgemeine Hinweise	2
Systembeschreibung	2
Geräte-Leuchtdioden und Regelorgane	3
Periodische Prüfungen	3
Luftfiltersystem	4
Optimaler Komfort und minimaler Stromverbrauch	4
Korrekte Reinigung	4/5
Bei längerem Gerätestillstand	5
Anzeige der gewählten Funktionen	6
Geräte-Schutzvorrichtungen	6
Infrarot-Fernbedienung	7
Verwendung der Fernbedienung	8/10
Störungsermittlung	11

DEUTSCH

PQV...S

Allgemeine Hinweise

Betrieb und Wartung

Vor der Benutzung des Geräts dieses Anleitungs-Handbuch genau durchlesen.

- **Das Gerät entspricht der Niederspannungs-Direktive (EEC 73/23) und der Direktive über elektromagnetische Verträglichkeit (EEC/89/336).**
- Sicherstellen, daß die Netzstromversorgung an das Außengerät angeschlossen worden ist.
- Sicherstellen, daß Netzstromversorgungs-Spannung und -Frequenz den für das Gerät erforderlichen Werten entsprechen; die verfügbare Stromversorgung muß auch für andere, an dieselbe Leitung angeschlossene Geräte ausreichend sein.
- Betriebs- und Wartungshandbücher sorgfältig aufheben und bei einer Abgabe des Geräts dem nächsten Besitzer übergeben.
- Sicherstellen, daß bei der Installation alle geltenden nationalen Sicherheitsbestimmungen befolgt worden sind. **Insbesondere sicherstellen, daß ein korrekt dimensionierter und angeschlossener Erdungsdraht vorgesehen ist.**
- Das Gerät nur für vom Werk zugelassene Einsätze verwenden: das Gerät darf nicht in Wäschereien eingesetzt werden.
- Beschädigte Geräte nicht verwenden. Bei einer Fehlfunktion das Gerät ausschalten und die Netzversorgung abtrennen.
- Vor allen Wartungsarbeiten oder vor der Berührung irgendwelcher Geräte-Innenteile die Stromversorgung abtrennen.
- Der Hersteller lehnt alle Schäden ab, die aus Modifikationen oder inkorrekten elektrischen oder Kältemittelanschlüssen bei der Installation oder inkorrektem Einsatz des Geräts resultieren. Dies würde in einem sofortigen Verlust des Garantieschutzes resultieren.
- Das Gerät funktioniert nur sicher und korrekt, wenn es von qualifiziertem Personal installiert und getestet wurde.
- Die Fernbedienung nicht öffnen, um mögliche Beschädigung zu vermeiden. Bei Fehlfunktionen eine qualifizierte Wartungsorganisation zu Rate ziehen.
- Dieses Gerät enthält sich bewegende Teile. Sicherstellen, daß diese nicht in Reichweite von Kindern sind.
- Die Raumtemperatur bei allgemeinen Komfortbedingungen halten, besonders wenn Kinder, ältere oder behinderte Leute im Raum sind.
- Bei korrektem Betrieb muß das Klimagerät innerhalb der in der Tabelle “Betriebs-Grenzwerte” im Installations-Handbuch für das Außengerät angegebenen Temperaturwerte eingesetzt werden. Inkorrekter Einsatz außerhalb dieser Grenzewerte kann zu Störungen und tropfendem Wasser führen.
- Die Geräte auf Beschädigungen prüfen, die auf inkorrekten Transport oder inkorrekte Handhabung zurückzuführen sind; sofort einen Antrag bei der Spedition einreichen.
- Die Wartung des Kältekreises darf nur von qualifiziertem Personal vorgenommen werden.
- **Alle verwendeten Herstellungs- und Verpackungsmaterialien sind umweltverträglich und wiederverwertbar.**
- Das Verpackungsmaterial und die Fernbedienungs-Batterien entsprechend den lokalen Bestimmungen beseitigen.
- Dieses Gerät enthält Kältemittel, das fachgerechte Entsorgung erfordert. Wird das Gerät nach seiner Betriebslebensdauer entsorgt, ist es zu einem zugelassenen Entsorgungszentrum oder zu einem Händler des Geräteherstellers zu bringen, wo es korrekt entsorgt wird.

WARNUNG: Das Split System nicht durch Abtrennen der Stromversorgung abschalten: das Gerät muß immer mit der Fernbedienung abgeschaltet werden.

Systembeschreibung

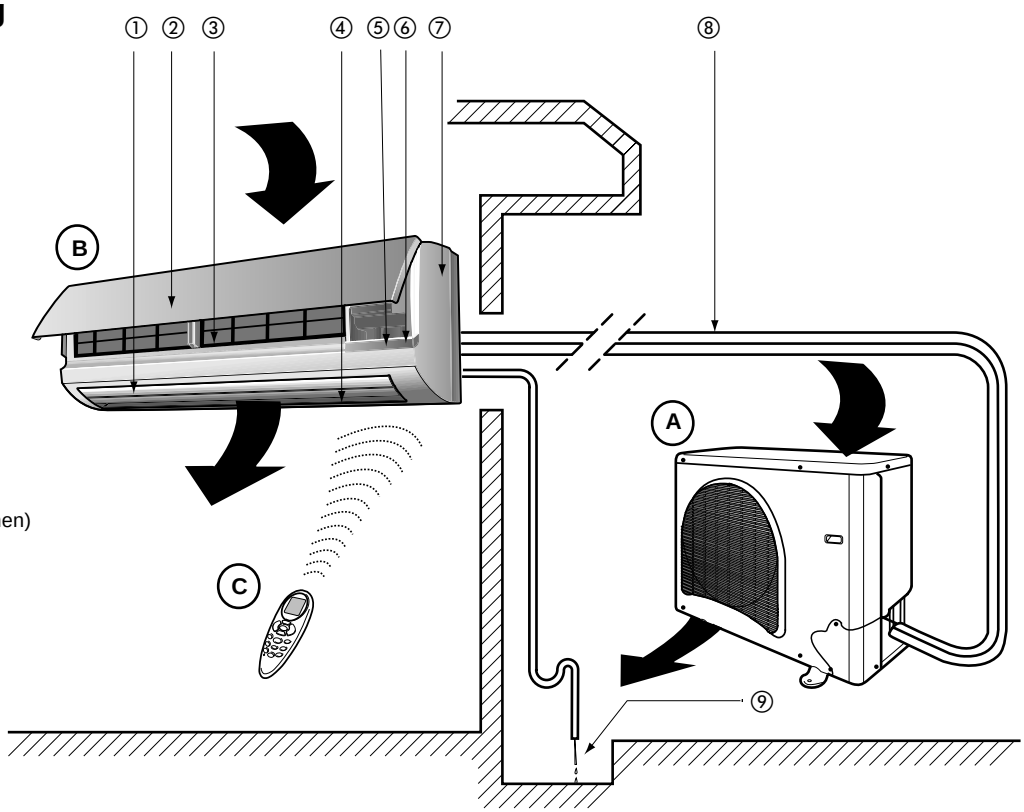

A. Außengerät
B. Innengerät
C. Fernbedienung (falls vorgesehen)

1. Schwenkautomatik-Luftklappe
2. Rückluft
3. Luftfilter
4. Luftaustritt
5. Fernbedienungs Signalempfänger
6. Betriebsstatus-Anzeiger
7. Typenschild
8. Verbindungsleitung
9. Kondensatablauf

PQV...S
Geräte-Leuchtdioden und Regelorgane

D
DEUTSCH

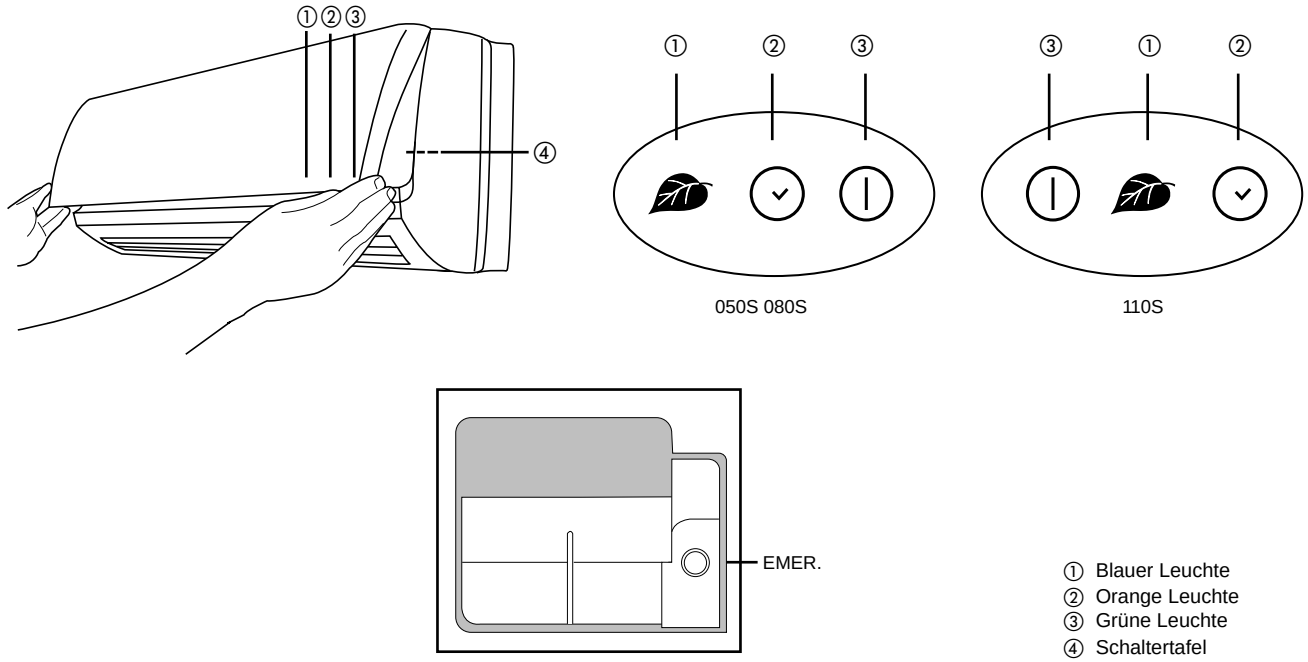

Gerätedisplay

• Blauer Leuchte: leuchtet, wenn der Ionisator aktiv ist.
• Orange Leuchte: leuchtet wenn die Funktion Timer aktiv ist.
• Grüne Leuchte: leuchtet während des Betriebs an.

TEST-Betrieb:

Wird ausschließlich vom Wartungspersonal verwendet, um den Gerätebetrieb zu testen. Das Testverfahren wird über die Fernbedienung aktiviert.

NOT-Taste:

Kann verwendet werden, wenn die Fernbedienung verlorengegangen ist oder nicht funktioniert.

Notbetrieb:

Befindet sich das Gerät im OFF-Modus (AUS) und wird die NOT-Taste 5 Sekunden lang gedrückt, funktioniert das Gerät wie folgt:

- Automatikbetrieb
- Temperatur auf 22°C voreingestellt (050S,080S) - 25°C (110S)
- Automatische Ventilatordrehzahl
- Luftlenklamellen automatisch entsprechend der Betriebsart eingestellt
- OFF-Zeitgeber (AUS)

Wird ein Signal von der Fernbedienung erhalten, folgt der Gerätebetrieb diesem Signal.

Tabelle I: Periodische Prüfungen

Innengerät	**Monatlich**	**Alle 4 Monate**	**Jährlich**
Filter reinigen	● (1)		
Kondensatablauf reinigen		●	
Fernbedienungs-Batterien auswechseln			●
Außengerät	**Monatlich**	**Alle 4 Monate**	**Jährlich**
Außenwärmetauscher von außen reinigen		●	
Außenwärmetauscher v. innen reinigen (2)			●
Elektroteile abblasen (2)			●
Befestigung d. Elektroanschlüsse prüfen (2)			●
Ventilatorlaufrad reinigen (2)			●
Ventilator-Befestigung prüfen (2)			●
Ablaufwanne reinigen (2)			●

Für guten Betrieb des Klimageräts empfehlen wir, die angegebenen Prüfungen und Wartungsarbeiten auszuführen.
Die empfohlenen Intervalle können je nach der Installationsumgebung, z. B. staubige Bereiche usw. unterschiedlich sein.

(1) Häufigkeit in staubigen Bereichen erhöhen.

(2) Von qualifiziertem Wartungspersonal durchzuführende Vorgänge. Auch auf Installationshandbuch Bezug nehmen.

Luftfiltersystem, Optimaler Komfort und minimaler Stromverbrauch, Korrekte Reinigung

Luftfiltersystem

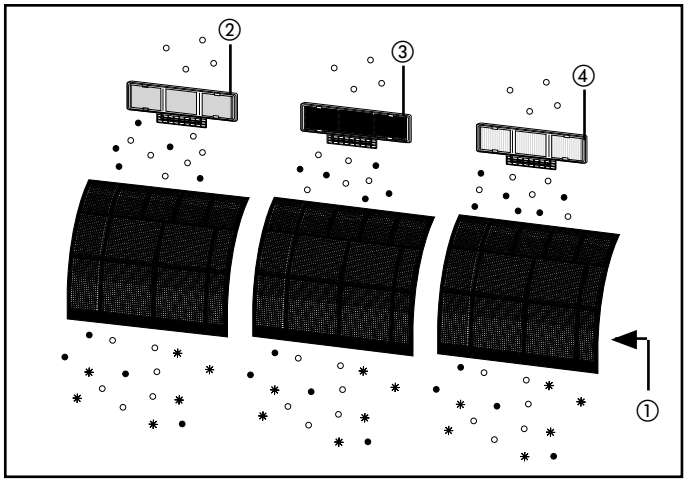

① *Luftfilter Standard*: zur Beseitigung von Schmutz und Staub.
② *Elektrostatischer Filter*: dieser beseitigt effektiv den mikroskopischen Staub.
③ *Aktivekohle-Filter*: diese sind besonders wirksam bei der Beseitigung von Gerüchen (110S).
④ *Photokatalytischer Filter*: dieser beseitigt wirksam Zigarettenrauch von der Raumluft.

Optimaler Komfort und minimaler Verbrauch

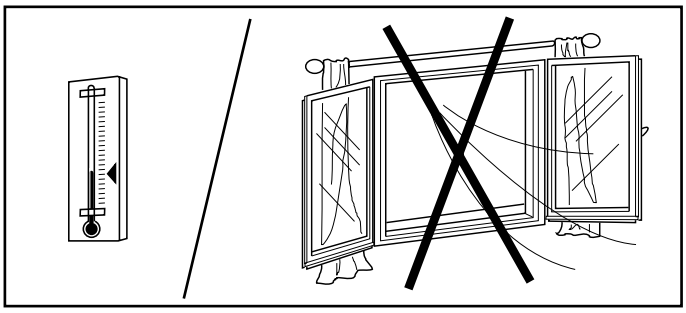

Die Raumtemperatur auf dem Komfortniveau halten.
Türen und Fenster nicht häufiger als nötig öffnen.

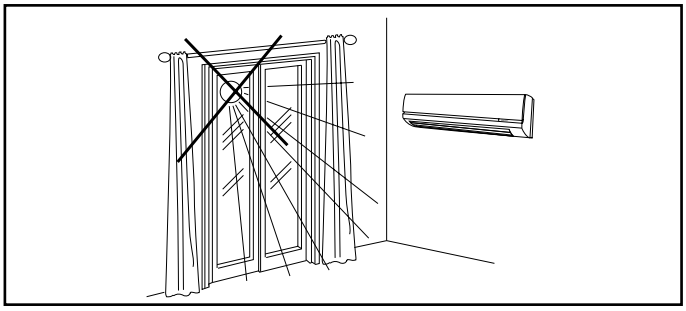

Im Kühlbetrieb direkte Sonneneinstrahlung in den Raum vermeiden: falls möglich, Gardinen oder Jalousien schließen.

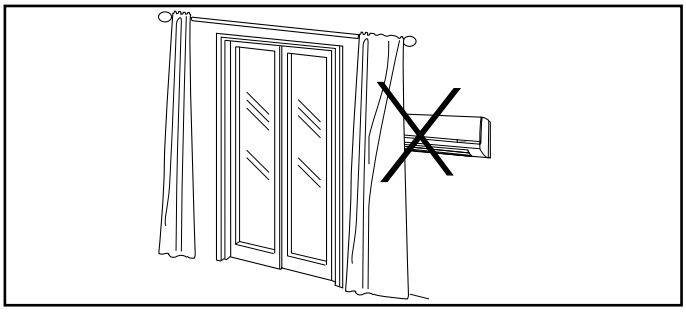

Den Luftein- und -austritt zum/vom Gerät nicht behindern. Behinderungen führen zu einer Reduzierung der Luftmenge und des Klimatisierungs-Effekts, was zu einer Gerätestörung führen kann.

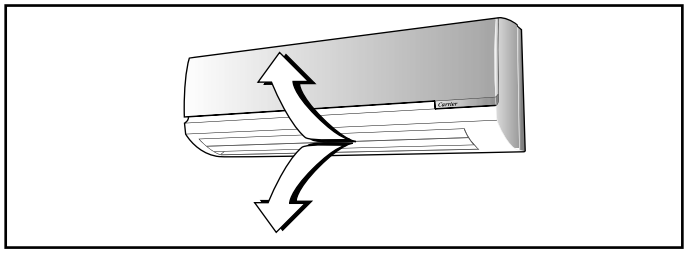

Durch korrekte Justierung der Luftausblasrichtung sicherstellen, daß die Luftverteilung im Raum gleichmäßig ist.

Ionisator

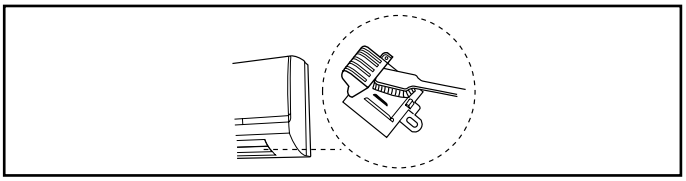

- Ionisator alle drei Monate mit einer Bürste reinigen
  1) Ionisator abschrauben und Deckel öffnen
  2) Nadel an Ionisatorbasis mit einer Bürste reinigen
  3) Schraube festziehen

ACHTUNG: HOHE SPANNUNG!!!
Vor jeden Wartungs- und Reinigungsarbeiten das Gerät von Netzspannung trennen.

Korrekte Reinigung

- **Das Gerät abschalten und die Netzstromversorgung abtrennen.**

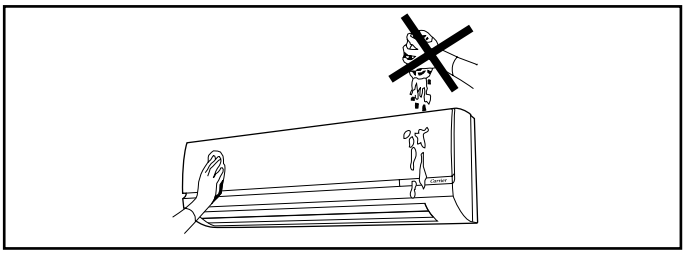

Nur ein in Seifenwasser getränktes, sauberes, feuchtes Tuch verwenden. Nie Flüssigkeiten auf das Gerät schütten.
Nie entflammbare Flüssigkeiten, Lösungsmittel oder Abriebspulver verwenden.

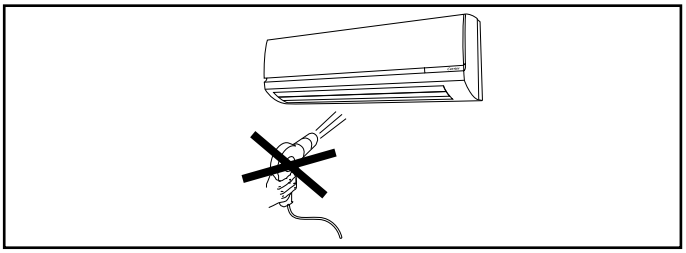

Wärmequellen vom Gerät fernhalten und keine heißen Materialien darauf ablegen, da dadurch die Bleche beschädigt werden können. Die Fernbedienung sollte nur mit einem trockenen Tuch gereinigt werden.

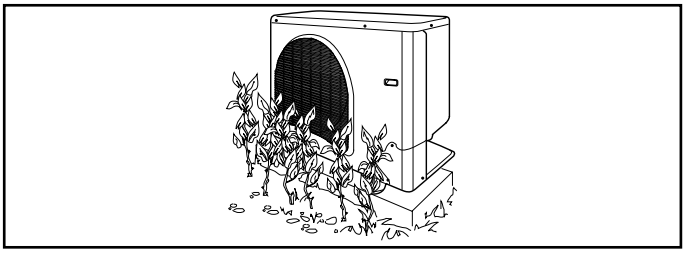

Periodisch den Bereich um das Außengerät, um eine reduzierte Luftumwälzung zu vermeiden.

Filterreinigung

Die Filter entsprechend den tatsächlichen Betriebsbedingungen und der Betriebszeit reinigen.

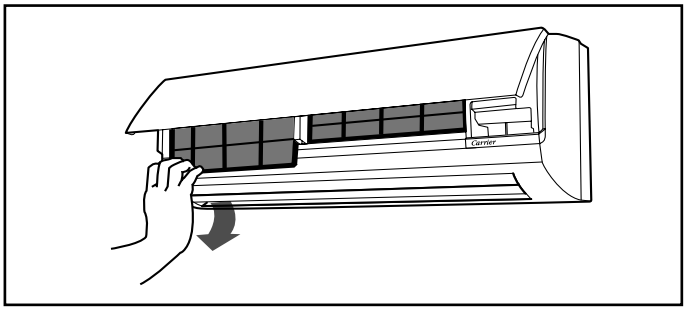

Das vordere Geräteblech und die Luftfilter nach unten ziehen.

Reinigung Standardfilter

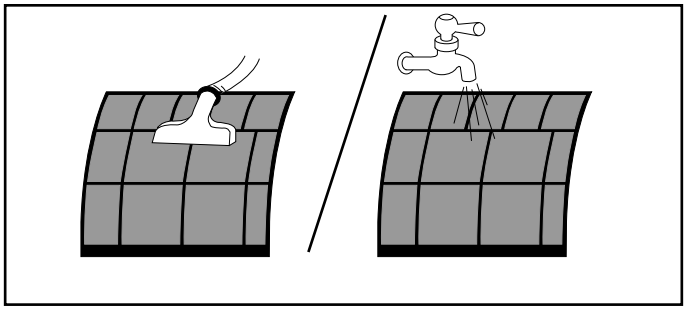

Nach einem Monat Betrieb zuerst mit einem Staubsauger reinigen und mit Fliesswasser spülen.
Die Filter wieder in ihrer korrekten Lage einsetzen.

Reinigung der katalytischer Filter

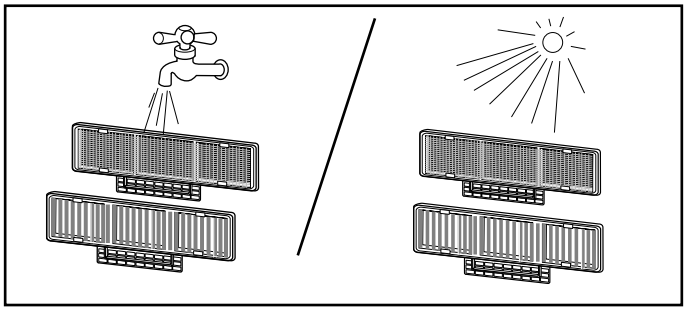

- Die Filter mit Aktivkohlen alle drei Monate mit Fliesswasser und neutralem Reinigungsmittel reinigen und dann in Sonne trocken lassen.
- Fotokatalytische Filter mit Fliesswasser (ohne Reinigungsmittel) reinigen und sie regenerien, indem sie in die Sonne 6 Stunden gestellt werden.
- Filter mit Aktivkohlen und fotokatalytische Filter alle 2 Jahre austauschen.
- Elektrostatische Filter alle 3 Monate austauschen.

Reinigung des vorderen Blechs

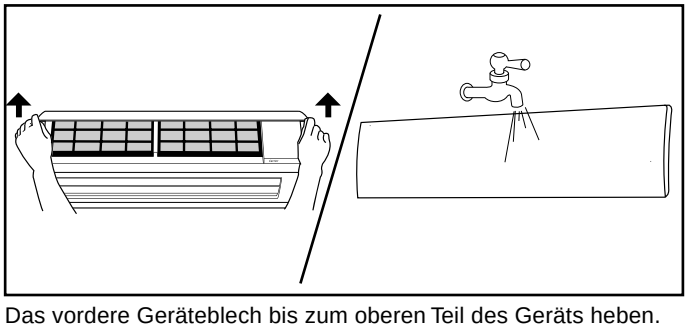

Das vordere Geräteblech bis zum oberen Teil des Geräts heben. Dieses Blech vom Gerät abtrennen und unter fließendem Wasser spülen. An einem geschützten Ort trocknen lassen.

Gerätewartung

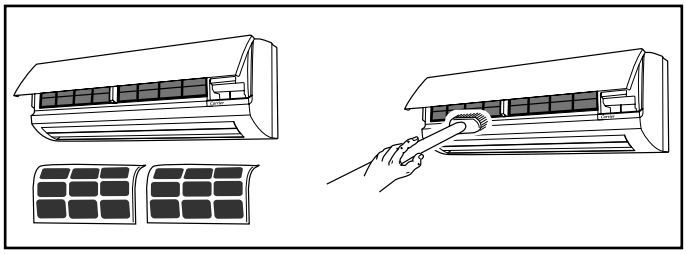

Reinigung des Wärmetauschers

Wir empfehlen, den Wärmetauscher mindestens zu Beginn jeder Kühlsaison oder falls erforderlich zu reingen. Immer zuerst das Gerät abschalten.

- Mit einem Staubsauger oder einer langborstigen Bürste reinigen, um eine Beschädigung der Wärmetauscher-Rippen zu vermeiden.
- Zu Ihrer persönlichen Sicherheit die Rippenkanten vorsichtig handhaben.
- Eine Beschädigung der Rippen kann den Wärmetauscher-Wirkungsgrad senken, wodurch die Betriebskosten steigen. Nie mit offenen Flammen, flüssigen oder Spray-Lösungsmitteln arbeiten. Verwendung dieser Substanzen kann die Bleche und Elektroteile stark beschädigen.

Bei längerem Gerätestillstand

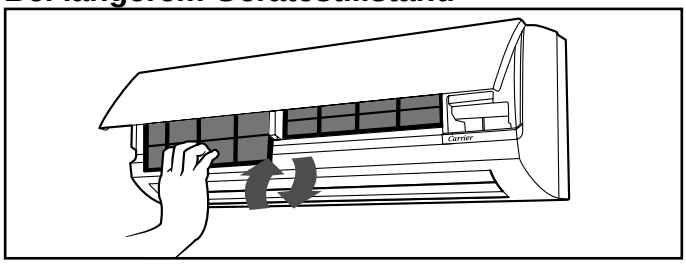

Die Filter reinigen und wieder im Gerät einsetzen.

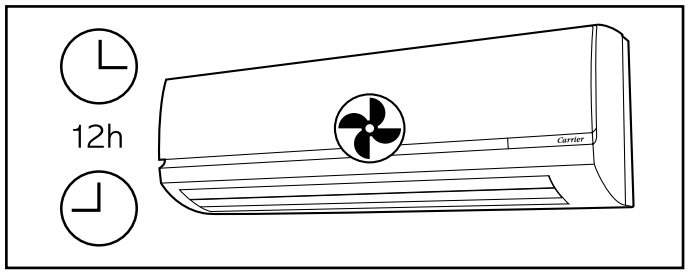

Das Gerät einen halben Tag lang im Lüftungsbetrieb (nur Ventilatorbetrieb) laufen lassen, um alle Innenteile zu trocknen.

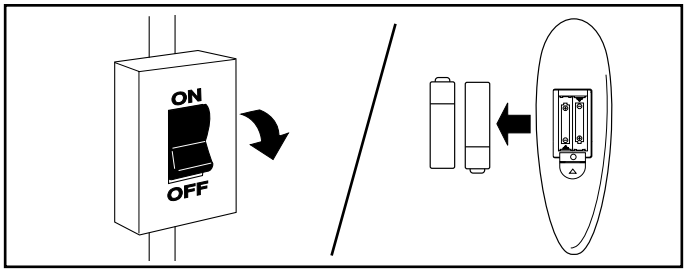

Die Netzstromversorgung abschalten.
Die Batterien aus der Fernbedienung entfernen.

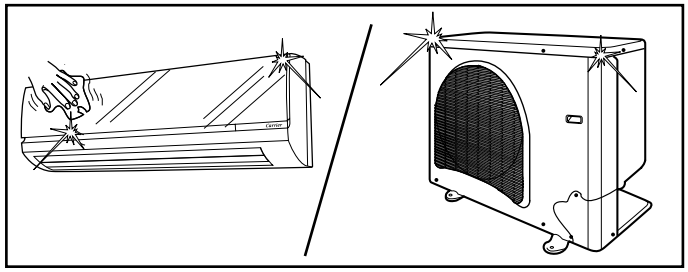

Innen- und Außengerät reinigen.

Anzeige der gewählten Funktionen

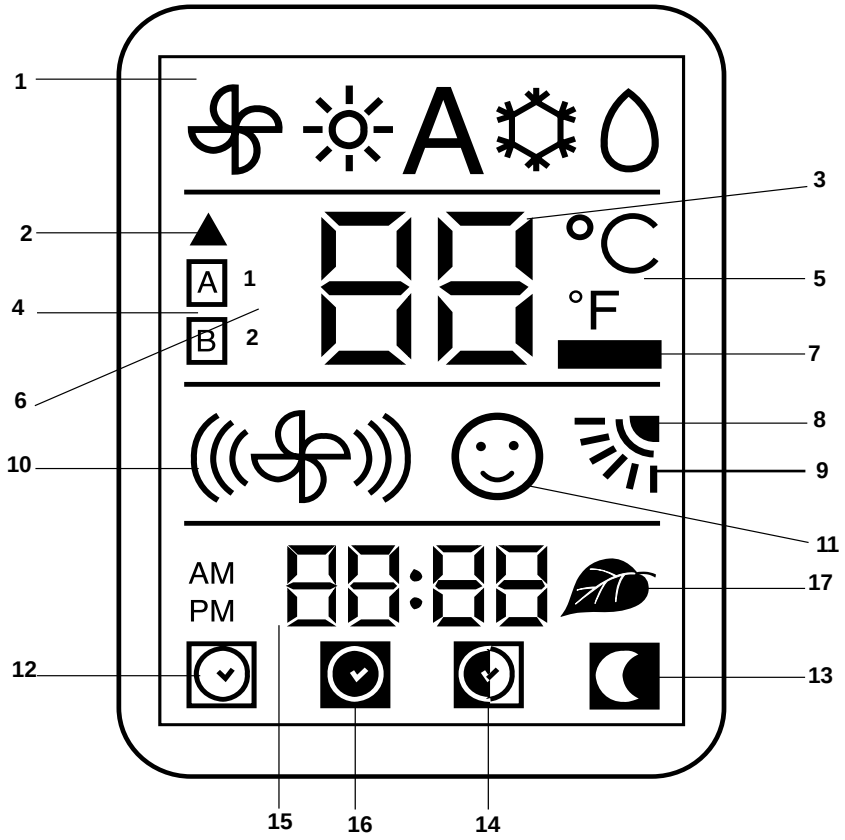

1. Betriebsart (von links nach rechts):
   - Lüftung (nur Ventilatorbetrieb)
   - Heizung (nur Wärmepumpen)
   - Automatisch (nur Wärmepumpen) A
   - Kühlung und Entfeuchtung
   - Nur Entfeuchtung
2. Signalübertragungs-Symbol
3. Gewählte Temperatur
4. Adreß-Wahltaste
5. Temperatur-Maßeinheit (°C und °F)
6. Geräte-Konfiguration
7. Batterien verbraucht-Anzeige
8. Luftlenklamellen-Anzeige (110S)
9. Luftlenklamellen-Anzeige
10. Ventilatordrehzahl
11. Persönliche Einstellung
12. ON-Zeitgeber (EIN) gewählt
13. Nacht-Zeitgeber aktiv
14. TÄGLICH-Zeitgeber aktiv
15. ON-Zeitgeber (EIN), OFF-Zeitgeber (AUS) und aktuelle Zeit
16. OFF-Zeitgeber (AUS)
17. Ionisator aktiv

Tabelle II: Geräte-Schutzvorrichtungen

System	Schutztyp	Beschreibung	Betriebsart	Auslösung
Wärmepumpe	Schutz gegen hohe Temperatur des Innenwärmetauschers	Innenventilator ausgeschaltet	Heizung im Wärmepumpenbetrieb	Während des Betriebs
	Abtauzyklus	Innenventilator ausgeschaltet	Heizung im Wärmepumpenbetrieb	Während des Betriebs

WARNUNG:
Im Wärmepumpenbetrieb durchläuft das Gerät mehrere Abtauzyklen, die verhindern, daß sich bei sehr niedrigen Außentemperaturen Eis am Außengerät bildet. Während dieser Zyklen wird der Innenventilator automatisch ausgeschaltet und kann bis zum Abschluß des Abtauzyklus nicht funktionieren.

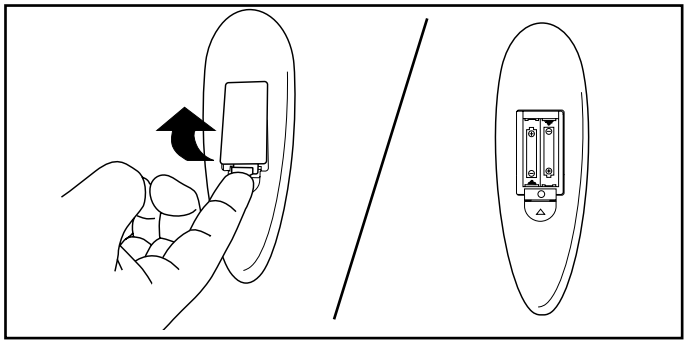

Die Fernbedienung wird mit zwei nicht aufladbaren 1,5-V-Batterie-betrieben.
Wenn das Symbol ▬ in der Anzeige erscheint, sind die Batterien verbraucht.

Einlegen der Batterien:
Die Abdeckung öffnen. Den Deckel zum Batterieabteil hinten an der Fernbedienung entfernen, indem der Ansatz in Pfeilrichtung nach innen gedrückt wird.

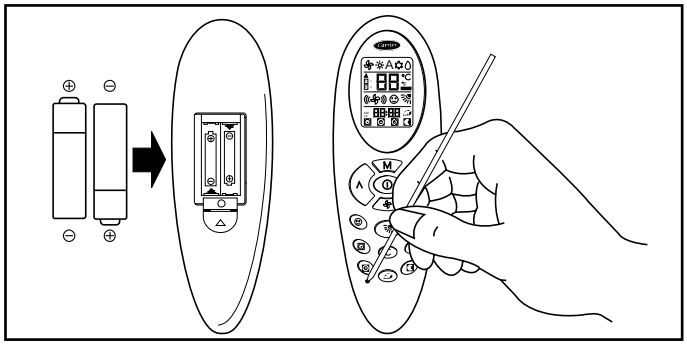

- Verbrauchte Batterien entfernen und die neuen einlegen. Die Fernbedienung funktioniert mit zwei Alkalibatterien (1,5V, LR03x2).
- Die Taste "**O**" mit einem spitzen Werkzeug drücken, um die Fernbedienung erneut einzustellen.
- Keine gebrauchten Batterien bzw. verschiedenen Batterien verwenden, da dies zu Störungen des Geräts führen könnte.
- Die durchschnittliche Dauer einer Batterie beträgt unter normalen Umständen circa 1 Jahr.
- Funktioniert die Klimaanlage nach Ersatz der Batterien nicht, so hat man diese Batterien rauszunehmen, sie erneut einzulegen und nach 5 Sekunden die Taste "**O**" zu drücken.

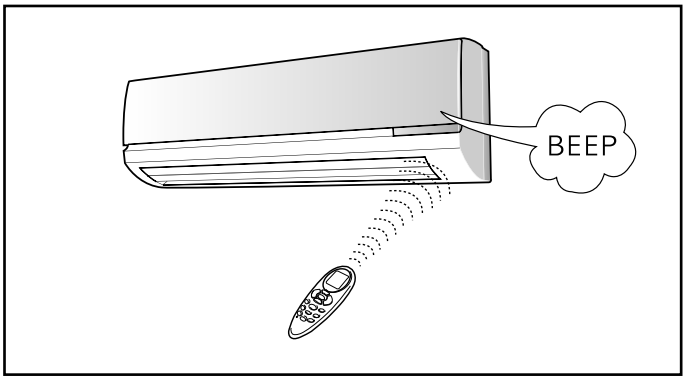

Der maximale Aktionsradius der Fernbedienung ist etwa 5 m.
Zwischen Regler und Gerät sollten keine Behinderungen, wie z.B. Gardinen oder Pflanzen vorhanden sein.
Direkte Sonneneinstrahlung auf das Empfangsteil am Gerät kann einen guten Signalempfang beeinträchtigen.
Der Regler muß zum Empfangsteil am Gerät hin gerichtet werden, wenn die Tasten der gewünschten Funktionen gedrückt werden.
Ein akustischer Piepton bestätigt den korrekten Empfang des Signals.

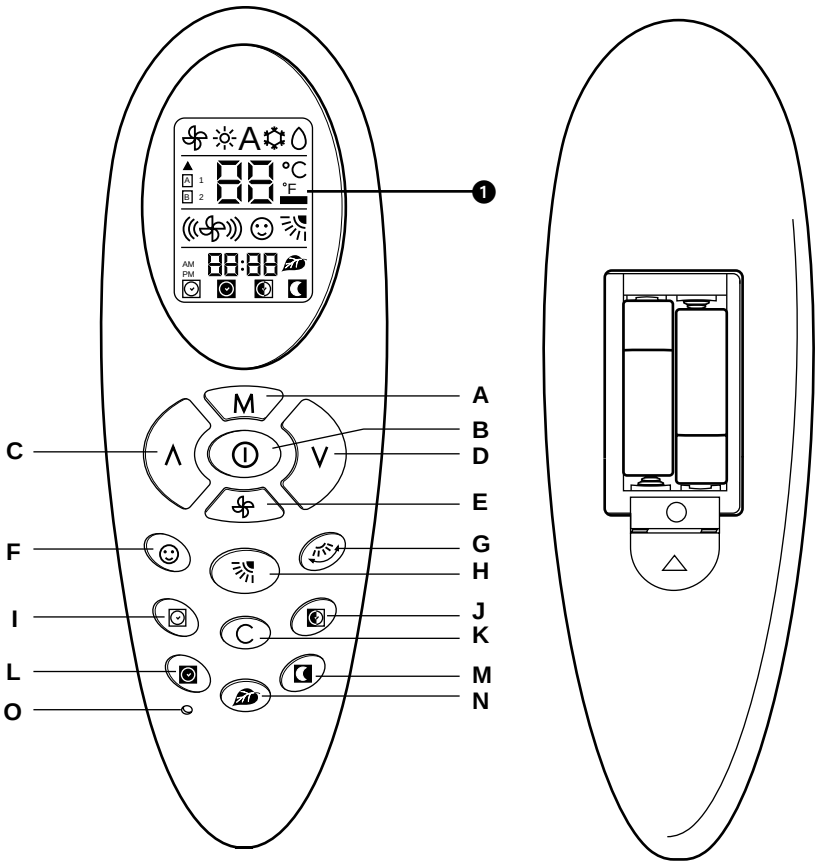

1 Anzeige

A. Betriebsart-Wähltaste

B. Ein/Aus-Taste

C. Temperaturerhöhungs-Taste

D. Temperatursenkungs-Taste

E. Ventilatordrehzahl-Wähltaste

F. Taste zur personalisierten Steuerung

G. Taste Luftlenklamellenbetätigung (110S)

H. Taste zur Kontrolle der Klappe

I. ON-Zeitgeber-Taste (EIN)

J. TÄGLICH-Zeitgeber-Taste (Everyday)

K. Zeitgeber löschen-Taste/Taste zur Einstellung der aktuellen Zeit

L. OFF-Zeitgeber-Taste (AUS)

M. Nacht-Zeitgeber-Taste (SLEEP)

N. Taste Ionisator

O. Rückstell-Taste

Verwendung der Fernbedienung

Einstelltasten für aktuelle Zeit ⏲ und Rückstellung (Tasten K und O)

Die Einstelltaste für die aktuelle Zeit ⏲ drücken, um die aktuelle Zeit einzustellen. Rückstelltaste “O” mit einem scharfen Objekt drücken, wenn die Fernbedienung nicht korrekt funktioniert oder nachdem die Batterien ausgewechselt wurden.

Einstellen der aktuellen Zeit ⏲ (Taste K)

1. Bei Fernbedienung in Position ON oder OFF, Taste ⏲ mindest4ns 5 Sekunden gedrückt halten.

2. Die Stundenzahl blinkt auf. Entweder Taste ⋀ oder ⋁ drücken um die aktuelle Stunde einzustellen. Taste ⏲ drücken, um zu Minuten überzugehen und diese einstellen.

3. Für diese Einstellung immer ⋀ oder ⋁ verwenden.

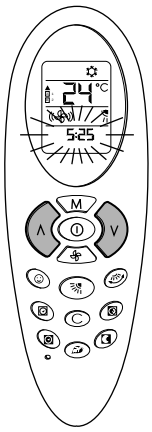

4. Nachdem die aktuelle Zeit eingestellt worden ist, Taste ⏲ drücken, um sie zu bestätigen.

⏻ Ein-/Ausschalten (Taste B)

Steht das Klimagerät nicht in Betrieb, zeigt die Fernbedienungsanzeige nur die Tageszeit (leuchten andere Symbole auf, die Fernbedienung durch Drücken von Taste ⏻ ausschalten). Taste ⏻ drücken, um das Klimagerät einzuschalten. Das Gerät wird entsprechend den gewählten Funktionen betrieben. Taste ⏻ drücken, um das Klimagerät auszuschalten. Alle Betriebsleuchten am Gerät gehen aus und die Fernbedienung zeigt nur die aktuelle Zeit. Schaltet das Gerät nicht aus, die Fernbedienung einschalten (durch Drücken von Taste ⏻) und den Vorgang wiederholen.
Wird Taste ⏻ (Einschalten des Klimageräts) bald nach dem Abschalten gedrückt, schaltet der Verdichter aufgrund einer eingebauten Schutzvorrichtung gegen zu häufiges Ein- und Ausschalten des Verdichters 3 Minuten lang nicht ein.
Das Gerät gibt nur einen Piepton ab, wenn die Signale korrekt empfangen werden.

M Wahl der Betriebsart (Taste A)

Mit dieser Taste kann die Betriebsart des Klimageräts gewählt werden. Durch wiederholtes Drücken dieser Taste werden die verfügbaren Betriebsarten der Reihe nach gewählt.
Die gewählte Betriebsart wird wie folgt gezeigt, während das Gerät den Signalempfang durch einen Piepton bestätigt.

Angezeigtes Symbol

- Lüftung (nur Ventilatorbetrieb)
- Heizung
- A — Automatikbetrieb
- Kühlung mit Entfeuchtung
- Nur Entfeuchtung

Temperatureinstellung

⋀ Erhöhen (Taste C)

⋁ Senken (Taste D)

Durch Drücken der Tasten ⋀ und ⋁ wird die Temperatur erhöht oder vom vorher eingestellten Wert gesenkt. Das Gerät bestätigt den Signalempfang durch einen Piepton, und der Wert der eingestellten Temperatur auf der Anzeige sinkt entsprechend.
Die Temperatur kann zwischen 17°C (63°F) und 32°C (90°F) mit Intervallen von 1°C eingestellt werden. Ist die gewählte Temperatur im Kühlbetrieb höher als die Raumtemperatur, läuft das Gerät nicht an.
Dasselbe gilt für den Heizbetrieb, wenn die gewählte Temperatur niedriger ist als die Raumtemperatur.

Wahl der Luftausblasrichtung (Taste H)

Die Luftausblasrichtung kann zur Optimierung der Luftverteilung im Raum eingestellt werden.
Taste wiederholt drücken, um eine der folgenden Positionen zu wählen:

Symbol auf der Anzeige

Die Luftausblasrichtung wird automatisch eingestellt. Der Belüftungsschlitz wird aufgrund der Betriebsweise auf die voreingestellte Position gebracht.

Es können 6 Positionen gewählt werden. Die Luftlenklamelle kann auf sechs verschiedene Luftausblas-Positionen eingestellt werden.

Der Belüftungsschlitz schwenkt weiter nach unten und nach oben. Das “TwinSwing” garantiert eine ständig optimale und gleichmäßige Verteilung der Luft im Raum.

- Wahl der Ventilatordrehzahl (Taste E)

Die Ventilatordrehzahl kann durch Drücken der Taste gewählt werden.

Angezeigtes Symbol

Niedrige Drehzahl (für Nachtbetrieb).

Mittlere Drehzahl.

Hohe Drehzahl (beim Anlauf, zum Erreichen der gewünschten Temperatur).

Automatisch (Ventilatordrehzahl schaltet sich automatisch auf den für optimalen Komfort erforderlichen Wert).

ON-Zeitgeber-Vorgang (EIN)

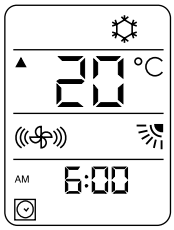

1. ON Zeitgeber-Taste (Taste I)
Diese Taste drücken, selbst wenn die Fernbedienung abgeschaltet ist. Das zugehörige Bildsymbol und die Zeitzahl beginnen zu blinken. Wurde 10 Sekunden lang keine Taste gedrückt, schaltet sich die Fernbedienung AUS (wenn sie bereits AUS war, als die Taste gedrückt wurde) oderdie Zeitgeber-Funktion deaktiviert sich automatisch.

2. STUNDEN/MINUTEN-Tasten (Tasten ⋀ und ⋁)
Ist das Gerät EINgeschaltet, ist die einzig mögliche Wahl die Einschaltzeit. Das Gerät wird mit den auf der Anzeige gezeigten Angaben betrieben.

3. STUNDEN/MINUTEN-Tasten (Tasten ⋀ und ⋁)
Ist das Gerät AUSgeschaltet, die Einschaltzeit mit den Temperaturregel-Tasten (Tasten ⋀ und ⋁) wählen. Zunächst die Stunden wählen, und nachdem diese durch Drücken der Taste bestätigt wurden, die Minuten entweder mit der Taste ⋀ oder ⋁ wählen. Um die Zeit endgültig einzustellen, erneut die Taste drücken.

4. Betriebsart
Die Geräte-Betriebsart wählen. Die Bildsymbole leuchten auf. Um die Betriebsart zu wählen, die M-Taste benutzen. Nachdem die Betriebsart gewählt worden ist, Taste drücken. Das Bildsymbol der gewählten Beriebsart hört auf zu blinken.

5. Gewünschte Tempertaur
Zur Wahl der gewünschten Temperatur (der Wert leuchtet auf) entweder Taste ⋀ oder ⋁ drücken. Taste drücken, um die Wahl zu bestätigen. Die Zahlen hören auf zu blinken.

6. Ventilatordrehzahl
Die Ventilatordrehzahl mit der Taste wählen. Nachdem die Wahl getroffen wurde, Taste zur Bestätigung drücken. Das Bildsymbol hört auf zu blinken.

7. Luftlenklamellen-Positionierung
Als nächstes leuchtet dieses Bildsymbol auf. Mit der Taste die gewünschte Position wählen. Taste zur Bestätigung drücken. Jetzt sind alle Bildsymbole auf der Anzeige gewählt. Wenn Sie die bisher gewählten Angaben löschen wollen, Taste C drücken; wenn Sie alle Einstellungen löschen wollen, wenn der Zeitgeber eingestellt worden ist, Taste und dann C drücken.

Informationen zum Zeitgeber ON

- Wenn die Funktion Zeitgeber ON aktiv ist, ermittelt das Gerät die Umgebungstemperatur eine Stunde vor dem Start.
- Der Gerätestart kann gemäß dem programmierten Start durchgeführt werden, von 0 bis 40 Minuten, je nach dem Unterschied zwischen Umgebungstemperatur und ausgewählter Temperatur.

OFF-Zeitgeber-Vorgang (AUS)

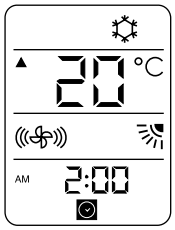

1. OFF Zeitgeber-Taste (Taste L)
Taste drücken. Das zugehörige Bildsymbol und die Zeitzahl beginnen zu blinken. Diese Funktion kann selbst bei abgeschalteter Fernbedienung gewählt werden.

2. STUNDEN/MINUTEN-Tasten (Tasten ⋀ und ⋁)
Um die Uhrzeit einzustellen, entweder die Taste ⋀ oder ⋁ drücken.
Um von Stunden zu Minuten überzugehen, Taste drücken.
Zur Bestätigung erneut die Taste drücken.

Individualisierung ☺ (Tasten F)

Wenn Sie eine persönliche, jederzeit abrufbare Betriebsart speichern wollen, wie folgt vorgehen:

1. Die Taste für die personalisierte Einstellung 5 Sek. lang gedrückt halten.. Auf der Anzeige beginnt das Individualisierungs-Bildsymbol ☺ zu blinken.
2. Taste M drücken, um die Betriebsart zu wählen.
3. Entweder Taste ⋀ oder ⋁ drücken, um die gewünschte Temperatur zu wählen.
4. Mit Taste die Ventilatordrehzahl wählen.
5. Mit Taste den Luftlenklammellen-Betrieb wählen.
6. Wenn alle Optionen eingegeben worden sind, Taste ☺ drücken, um sie zu speichern.

Jetzt können alle gewählten und gespeicherten Funktionen durch die Taste ☺ aktiviert werden, ganz gleich in welcher Betriebsart Sie sind. Nachdem der Individualisierungs-Modus eingegeben worden ist, eine der Tasten M, , ⋀, ⋁ drücken, um ihn zu verlassen. Wenn Sie einen oder mehrere gespeicherte Parameter ändern wollen, wieder mit Punkt 1 beginnen.

Verwendung der Fernbedienung

TÄGLICH-Zeitgeber (Everyday - Taste J)

Taste drücken, wenn der ON- oder OFF-Zeitgeber aktiv ist. Das Bildsymbol erscheint in der Anzeige.
So werden die gespeicherten On- und OFF-Zeitgeber-Angaben jeden Tag wiederholt.
Um diese Funktion zu deaktivieren, Taste erneut drücken.

Kombination des ON-, OFF- und Täglich-Zeitgeber-Verfahrens

Wenn Sie um 17.30 Uhr einschalten und um 22.30 Uhr ausschalten wollen, wie folgt vorgehen:

1. **Den ON-Timer auf 5.30 P.M. (= 17.30 Uhr) einstellen.**
2. **Den OFF-Timer auf 10.30 P.M. (= 22.30 Uhr) einstellen.**
3. **Die gewünschte Betriebsart wählen (Taste M)**

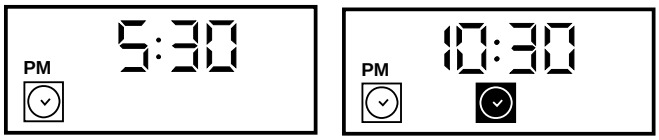

Wenn Sie um 22.30 Uhr ausschalten und um 7.30 Uhr wieder einschalten wollen, wie folgt vorgehen:

1. **Den OFF-Timer auf 10.30 P.M. (= 22.30 Uhr) einstellen.**
2. **Den ON-Timer auf 7.30 A.M. einstellen.**

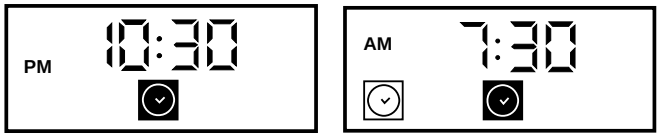

Wenn Sie täglich um 17.30 Uhr einschalten und um 22.30 Uhr ausschalten wollen, wie folgt vorgehen:

1. **Den ON-Timer auf 5.30 P.M. (= 17.30 Uhr) einstellen.**
2. **Den OFF-Timer auf 10.30 P.M. (= 22.30 Uhr) einstellen.**
3. **Die Täglich-Taste drücken (Taste).**

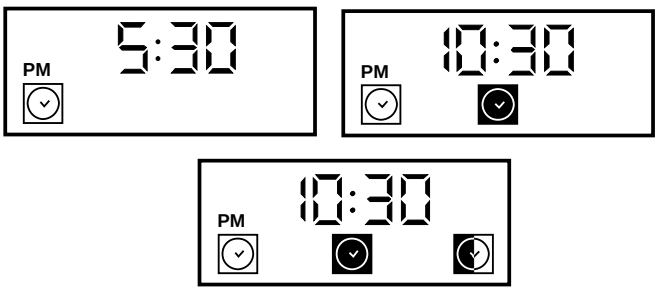

Löschen des ON-, OFF- und TÄGLICH-Zeitgeber-Verfahrens

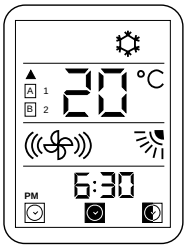

1. Wenn Sie die ON- oder OFF-Zeigeber-Einstellung löschen wollen, folgende Knöpfe der Reihe nach drücken:
   • Taste oder ;
   • Taste C.
   Um die Täglich-Funktion zu deaktivieren, Taste drücken.
   Die Täglich-Funktion bleibt aktiv, bis einer der beiden Zeitgeber (ON oder OFF) aktiv ist.

Nacht-Zeitgeber (SLEEP) (Taste M)

Diese Taste drücken, um den SLEEP-Zeitgeber mit der Fernbedienung einzustellen. Das Bildsymbol erscheint in der Anzeige. Das Verfahren gestattet Einstellung der verbleibenden Betriebszeit.

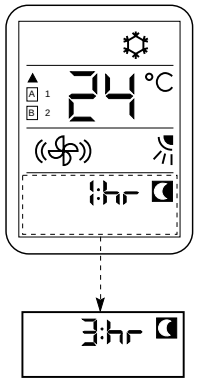

1. "1:hr" erscheint zusammen mit dem Bildsymbol.
2. Taste ∧ drücken (Temperaturerhöhung). Die Anzeige zeigt folgende Einstellungen der Reihe nach: 1 hr, 2 hr, 3 hr, 4 hr, 5 hr, 6 hr, 7 hr, 8 hr und 9 hr.
3. Nachdem die verbleibenden Betriebsstunden entweder mit Taste ∧ oder ∨ gewählt worden sind, erneut Taste zur Bestätigung drücken.
4. Nachdem der SLEEP-Zeitgeber eingestellt wurde, regelt das Gerät die eingestellte Temperatur, um eine Unterkühlung bzw.
   Überhitzung im Betrieb zu vermeiden. Die eingestellte Teperatur ändert sich wie folgt:

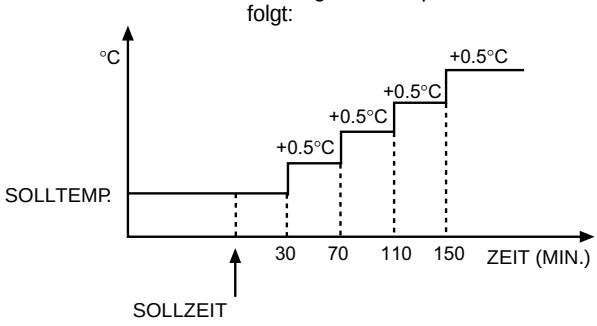

(Nur Kühlung oder Entfeuchtung)

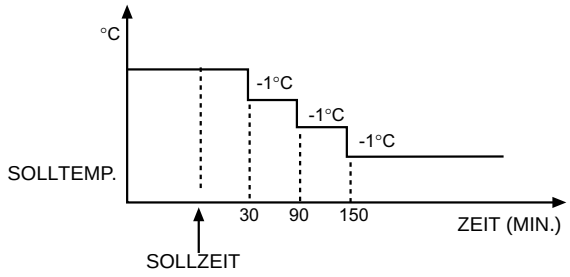

(Heizung)

Funktionstaste Ionisator (Taste N)

1. Taste Ionisator drücken um die Funktion Ionisator beim Gerätebetrieb zu aktivieren.
2. Taste Ionisator wieder drücken, um die Funktion Ionisator zu stoppen.

Adreß-Wahltaste

Wenn Sie zwei Innengeräte im selben Raum haben, können Sie eine Fernbedienung einem Gerät zuordnen und die andere Fernbedienung dem anderen Gerät, oder aber Sie können beide Geräte mit einer Fernbedienung regeln.

Für die Konfiguration auf die Installationanweisung Bezug nehmen.

Störungsermittlung

Nachdem Batterien in die Fernbedienung eingelegt worden sind, leuchtet die Anzeige nicht auf:
- Die Batterien sind verbraucht oder mit falscher Polarität eingelegt worden; die Batterien ersetzen oder Polarität prüfen.

Beim Drücken der tieferliegenden Uhrzeiteinstellungs-Taste blinkt die Stundenzahl auf der Anzeige nicht:
- Die tieferliegende Taste ist nicht korrekt gedrückt worden; Die Taste mindestens 5 Sek. gedrückt halten.

Beim Drücken irgendeiner Taste verschwinden alle Symbole auf der Anzeige:
- Die Fernbedienung ist irreparabel beschädigt worden; durch eine neue ersetzen.

Beim Drücken der Einschalt-Taste bestätigt das Gerät das Signal nicht durch einen Piepton:
- Hauptschalter steht auf AUS (Off), Schalter auf EIN (On) stellen.
- Fernbedienungs-Batterien sind verbraucht; ersetzen.
- Fernbedienung ist nicht korrekt auf den Empfangteil am Gerät gerichtet worden; Fernbedienung abschalten und Vorgang mit der richtigen Richtung wiederholen.
- Es befinden sich Hindernisse (Gardinen, Wände usw.) zwischen Fernbedienung und Gerät; die Hindernisse entfernen und den Vorgang wiederholen.
- Der Empfangsteil am Gerät oder an der Fernbedienung ist intensiver Sonnenstrahlung ausgesetzÙ3 direktes Sonnenlicht auf dem Gerät vermeiden, Gardinen oder Jalousien schließen oder die Fernbedienung von woanders betätigen.
- Die Signalübertragung unterliegt starken Störungen durch ein elektromagnetisches Feld; die Übertragung von Signalen vermeiden, wenn Computer oder Haushaltsgeräte (Küchenmaschinen, Kaffeemühlen usw.) in der Nähe betrieben werden. Auch Funk- und kabellose Telefone können den Betrieb der Fernbedienung stören.

Beim Drücken der Stop-Taste schaltet das Gerät nicht ab und bestätigt das Signal nicht durch einen Piepton.
- Fernbedienungs-Batterien sind verbraucht; ersetzen.
- Fernbedienung ist nicht korrekt auf den Empfangteil am Gerät gerichtet worden; Fernbedienung abschalten und Vorgang mit der richtigen Richtung wiederholen.
- Es befinden sich Hindernisse (Gardinen, Wände usw.) zwischen Fernbedienung und Gerät; die Hindernisse entfernen und den Vorgang wiederholen.
- Der Empfangsteil am Gerät oder an der Fernbedienung ist intensiver Sonnenstrahlung ausgesetzÙ3 direktes Sonnenlicht auf dem Gerät vermeiden, Gardinen oder Jalousien schließen oder die Fernbedienung von woanders betätigen.
- Die Signalübertragung unterliegt starken Störungen durch ein elektromagnetisches Feld; die Übertragung von Signalen vermeiden, wenn Computer oder Haushaltsgeräte (Küchenmaschinen, Kaffeemühlen usw.) in der Nähe betrieben werden. Auch Funk- und kabellose Telefone können den Betrieb der Fernbedienung stören.

Beim Drücken irgendeiner Funktionstaste zeigt die Fernbedienung die gewählte Funktion auf der Anzeige an, aber das Gerät bestätigt den Empfang des Signals nicht durch einen Piepton und führt die Funktion nicht aus.
- Fernbedienungs-Batterien sind verbraucht; ersetzen.
- Fernbedienung ist nicht korrekt auf den Empfangteil am Gerät gerichtet worden; Fernbedienung abschalten und Vorgang mit der richtigen Richtung wiederholen.
- Es befinden sich Hindernisse (Gardinen, Wände usw.) zwischen Fernbedienung und Gerät; die Hindernisse entfernen und den Vorgang wiederholen.
- Der Empfangsteil am Gerät oder an der Fernbedienung ist intensiver Sonnenstrahlung ausgesetzt; direktes Sonnenlicht auf dem Gerät vermeiden, Gardinen oder Jalousien schließen oder die Fernbedienung von woanders betätigen.
- Die Signalübertragung unterliegt starken Störungen durch ein elektromagnetisches Feld; die Übertragung von Signalen vermeiden, wenn Computer oder Haushaltsgeräte (Küchenmaschinen, Kaffeemühlen usw.) in der Nähe betrieben werden. Auch Funk- und kabellose Telefone können den Betrieb der Fernbedienung stören.

Die Fernbedienungs-Anzeige ändert sich nicht, wenn irgendeine Taste gedrückt wird:
- Dreiecks-Symbol 2 ▲ erscheint, weil ein anderes Signal übertragen wurde; warten, bis Symbol 2 ▲ verschwindet und den Vorgang dann wiederholen.

Das Klimagerät läuft nicht an:
- Hauptschalter steht auf AUS (Off), Schalter auf EIN (On) stellen.
- Die Sicherungen im Hauptschalter sind durchgebrannt; Sicherungen ersetzen.
- Drei Minuten lang warten: die Schutzvorrichtung gegen zu häufiges Verdichter-Ein- und Ausschalten ist eingeschaltet.
- Die gewählte Temperatur ist höher als die im Raum vorhandene Temperatur (oder ist bei Heizbetrieb niedriger).

Das Klimagerät liefert nicht genug Kühlung (oder Heizung):
- Der Luftstrom ist behindert.
- Schmutzige Filter senken die zirkulierende Luftmenge. Der Filter darf nur von Fachpersonal gereinigt werden.
- Türen und/oder Fenster sind offen.
- Die Ventilatordrehzahl ist auf niedrig eingestellt.
- Die Luftausblasrichtung ist nicht richtig für optimale Belüftung.
- Die gewählte Temperatur ist nicht korrekt.

Es strömt ein leichter Nebel aus dem Gerät:
- Im Kühlbetrieb ist manchmal das Ausströmen eines leichten Nebels aus dem Gerät festzustellen. Das ist darauf zurückzuführen, daß die kühle Luft mit der Raumluft in Kontakt kommt.

Beim Ein- oder Ausschalten des Geräts ist ein leichtes Zischgeräusch zu hören:
- Dies ist auf den Beginn der Källtemittelzirkulation oder eine Justierung der Kältemitteldrücke zurückzuführen. Dies ist ein normaler Betriebszustand.

Betriebsleuchte P (Grüne Leuchtdiode) leuchtet auf:
Es liegt eine Systemstörung vor. Mit einem Wartungstechniker Kontakt aufnehmen, nachdem folgende Punkte überprüft worden sind:
- Sind die Filter sauber?
- Ist die Luftzirkluation behindert?
- Ist der Kondensatablaufschlauch blockiert?

Das Installationshandbuch zu Rate ziehen, um den Fehler-Code zu ermitteln, den dem Kundendienst kommuniziert werden soll.

Nach Korrigieren der oben beschriebenen Punkte das Klimagerät neu einschalten.

Unangenehme Gerüche strömen aus dem Gerät:
- Diese Gerüche können sich in den Luftfiltern ansammeln und dann während des Gerätebetriebs in den Raum strömen. Die Einheit ausschalten und sich an ein für die Filterreinigung zugelassenes Zentrum wenden. Gerät in der Lüftungs-Betriebsart (nur Ventilatorbetrieb) wieder einschalten und die Fenster öffnen, um die Raumluft auszuwechseln.

Das Gerät macht eigenartige Geräusche:
- Gelegentlich kann das Gerät während des Betriebs oder wenn es abgeschaltet ist, ungewöhnliche, kurze Geräusche abgeben. Diese sind normalerweise auf die Einwirkung unterschiedlicher Temperaturen auf die Kunststoffteile zurückzuführen.