	CY / MCY-10-WP		CY / MCY-15-WP		CY / MCY-19-WP		CY / MCY-22-WP	
VERSIONE VERSION VERSION VERSION VERSION ВАРИАНТ	I MAX (A)	P MAX (kW)	I MAX (A)	P MAX (kW)	I MAX (A)	P MAX (kW)	I MAX (A)	P MAX (kW)
SP	8	4,6	11	6,8	15	8,5	18	9,6
P0/P0+P0	-	-	-	-	-	-	19	10
P1/P1+P1	10	5,5	13	7,4	17	9,1	19	10

	CY / MCY-30-WP		CY / MCY-39-WP		CY / MCY-44-WP	
VERSIONE VERSION VERSION VERSION VERSION ВАРИАНТ	I MAX (A)	P MAX (kW)	I MAX (A)	P MAX (kW)	I MAX (A)	P MAX (kW)
SP	22	12	28	16	31	18
P0/P0+P0	23	13	29	17	33	18
P1/P1+P1	23	13	30	17	34	19

ALIMENTAZIONE ELETTRICA ELECTRIC POWER SUPPLY ALIMENTATION ELECTRIQUE ELEKTRISCHE SPEISUNG ALIMENTACION ELECTRICA ПИТАНИЕ	TENSIONE VOLTAGE TENSION SPANNUNG TENSION НАПРЯЖЕНИЕ V	FASI PHASES PHASES PHASEN FASES ФАЗА Ph	FREQUENZA FREQUENCY FREQUENCE FREQUENZ FREQUENCIA ЧАСТОТА Hz
	AC 400V ± 10%	3+N/PE	50Hz ± 1%

KRONE Kälte+Klima Vertriebs-GmbH		
	bearbeitet:	geändert:
Name:	H.H.	
Datum:	22.10.2020	
Uhrzeit:		
	MCY-10-WP bis MCY-44-WP Kaltwassersätze mit WP-Funktion	

	CY / MCY-10-WP			CY / MCY-15-WP			CY / MCY-19-WP			CY / MCY-22-WP		
CARICHI ELETTRICI ELECTRIC LOADS ENERGIE ELECTRONIQUE REQUISE STROMBEDARF DEMANDA ELECRICA НАГРУЗКИ	P_{MAX} (kW)	I_{MAX} (A)	I_{LR} (A)	P_{MAX} (kW)	I_{MAX} (A)	I_{LR} (A)	P_{MAX} (kW)	I_{MAX} (A)	I_{LR} (A)	P_{MAX} (kW)	I_{MAX} (A)	I_{LR} (A)
-MC1	4,39	7,24	43	6,55	10,23	67,1	8,26	14,29	101	9,15	15,65	98
-MF1	0,120	0,50	0,7	0,120	0,50	0,7	0,120	0,50	0,7	0,22	0,97	1,7
-MF2	0,120	0,50	0,7	0,120	0,50	0,7	0,120	0,50	0,7	0,22	0,97	1,7
-MP1/-MP2 (P0)	-	-	-	-	-	-	-	-	-	0,61	1,45	6,26
-MP1/-MP2 (P1)	0,61	1,45	6,26	0,61	1,45	6,26	0,61	1,45	6,26	0,88	1,65	9,85
-RAE1	0,025	0,11	-	0,025	0,11	-	0,025	0,11	-	0,035	0,15	-
-RAP1/-RAP2	0,025	0,11	-	0,025	0,11	-	0,025	0,11	-	0,025	0,11	-
-RAT	0,350(0,115-230V)	0,50	-	0,350(0,115-230V)	0,50	-	0,350(0,115-230V)	0,50	-	0,470(0,155-230V)	0,67	-
-RCI	0,04	0,17	-	0,07	0,3	-	0,07	0,3	-	0,080	0,35	-

	CY / MCY-30-WP			CY / MCY-39-WP			CY / MCY-44-WP		
CARICHI ELETTRICI ELECTRIC LOADS ENERGIE ELECTRONIQUE REQUISE STROMBEDARF DEMANDA ELECRICA НАГРУЗКИ	P_{MAX} (kW)	I_{MAX} (A)	I_{LR} (A)	P_{MAX} (kW)	I_{MAX} (A)	I_{LR} (A)	P_{MAX} (kW)	I_{MAX} (A)	I_{LR} (A)
-MC1	11,76	19,90	142	15,23	25,35	158	17,15	29,30	197
-MF1	0,22	0,97	1,7	0,120	0,50	0,7	0,120	0,50	0,7
-MF2	0,22	0,97	1,7	0,120	0,50	0,7	0,120	0,50	0,7
-MF3	-	-	-	0,120	0,50	0,7	0,120	0,50	0,7
-MF4	-	-	-	0,120	0,50	0,7	0,120	0,50	0,7
-MP1/-MP2 (P0)	0,61	1,45	6,26	0,82	1,58	9,43	0,82	1,58	9,43
-MP1/-MP2 (P1)	0,88	1,65	9,85	1,28	2,37	19,69	1,28	2,37	19,69
-RAE1/RAE2	0,035	0,15	-	0,035/0,035	0,15/0,15	-	0,035/0,035	0,15/0,15	-
-RAP1/-RAP2	0,025	0,11	-	0,025	0,11	-	0,025	0,11	-
-RAT	0,470(0,155-230V	0,67	-	0,470(0,155-230V	0,67	-	0,470(0,155-230V	0,67	-
-RCI	0,080	0,35	-	0,080	0,35	-	0,080	0,35	-

KRONE Kälte+Klima Vertriebs-GmbH		
	bearbeitet:	geändert:
Name:	H.H.	
Datum:	22.10.2020	
Uhrzeit:		
	MCY-10-WP bis MCY-44-WP Kaltwassersätze mit WP-Funktion	

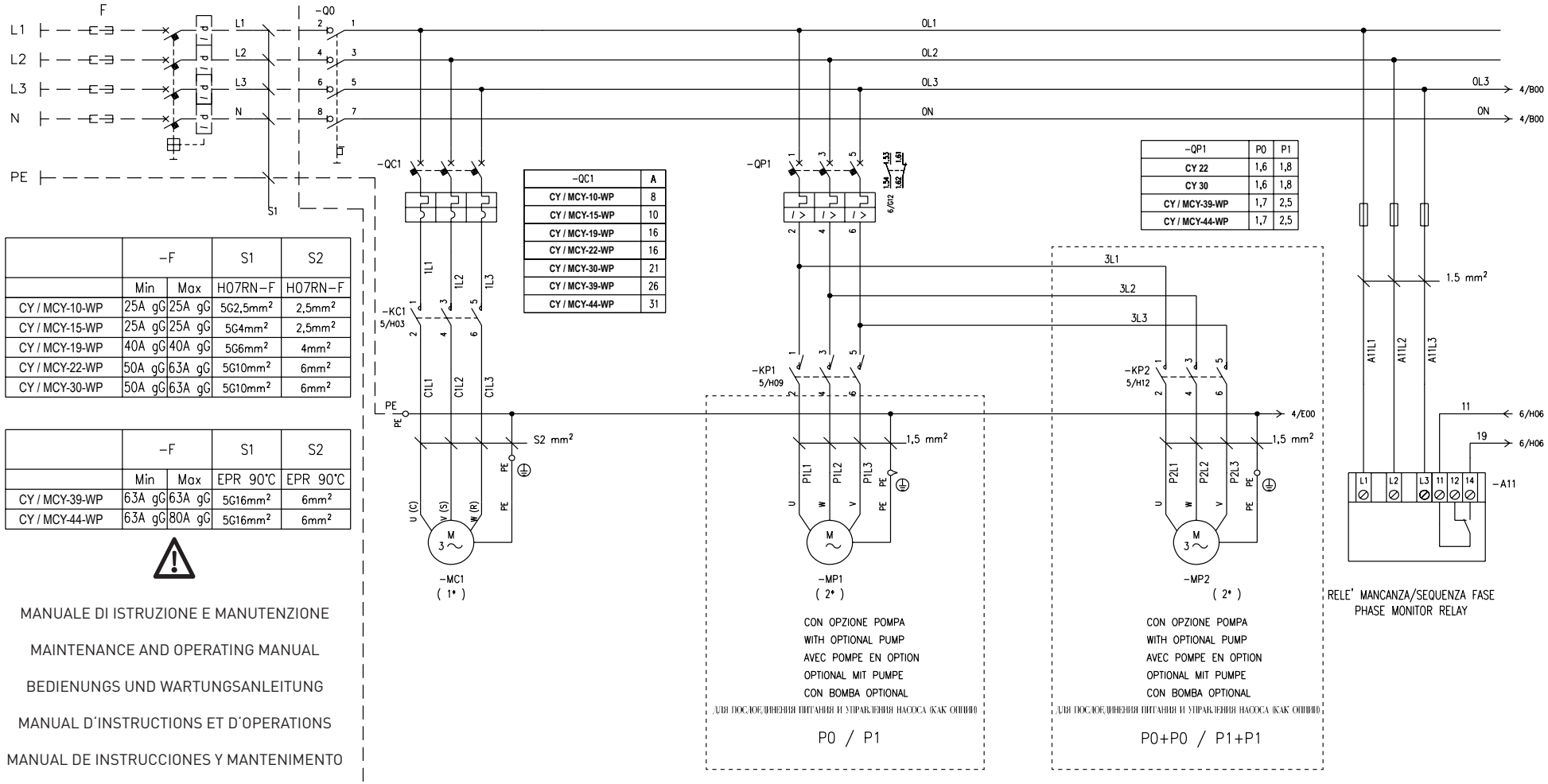

-QC1	A
CY / MCY-10-WP	8
CY / MCY-15-WP	10
CY / MCY-19-WP	16
CY / MCY-22-WP	16
CY / MCY-30-WP	21
CY / MCY-39-WP	26
CY / MCY-44-WP	31

-QP1	P0	P1
CY 22	1,6	1,8
CY 30	1,6	1,8
CY / MCY-39-WP	1,7	2,5
CY / MCY-44-WP	1,7	2,5

	-F		S1	S2
	Min	Max	H07RN-F	H07RN-F
CY / MCY-10-WP	25A gG	25A gG	5G2,5mm²	2,5mm²
CY / MCY-15-WP	25A gG	25A gG	5G4mm²	2,5mm²
CY / MCY-19-WP	40A gG	40A gG	5G6mm²	4mm²
CY / MCY-22-WP	50A gG	63A gG	5G10mm²	6mm²
CY / MCY-30-WP	50A gG	63A gG	5G10mm²	6mm²

	-F		S1	S2
	Min	Max	EPR 90°C	EPR 90°C
CY / MCY-39-WP	63A gG	63A gG	5G16mm²	6mm²
CY / MCY-44-WP	63A gG	80A gG	5G16mm²	6mm²

MANUALE DI ISTRUZIONE E MANUTENZIONE

MAINTENANCE AND OPERATING MANUAL

BEDIENUNGS UND WARTUNGSANLEITUNG

MANUAL D'INSTRUCTIONS ET D'OPERATIONS

MANUAL DE INSTRUCCIONES Y MANTENIMENTO

РУКОВОДСТВО ЛО ЗКСПЛЧАТАЦИИ И ОБСЛЧЖИВАНИIО

(1*, 2*) --> FOGLIO 11/20

KRONE Kälte+Klima Vertriebs-GmbH		
	bearbeitet:	geändert:
Name:	H.H.	
Datum:	22.10.2020	
Uhrzeit:		
	MCY-10-WP bis MCY-44-WP Kaltwassersätze mit WP-Funktion	

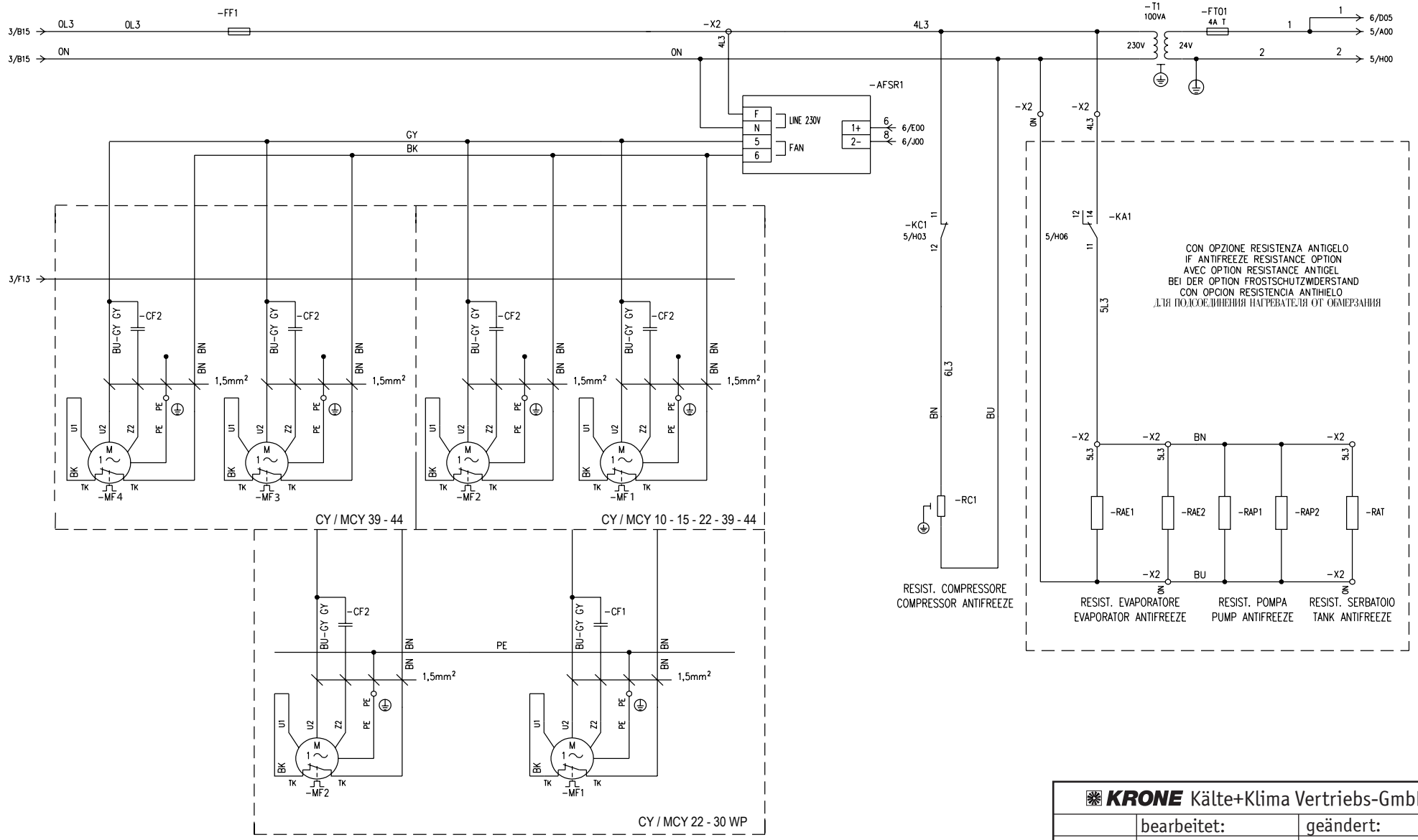

KRONE Kälte+Klima Vertriebs-GmbH		
	bearbeitet:	geändert:
Name:	H.H.	
Datum:	22.10.2020	
Uhrzeit:		
	MCY-10-WP bis MCY-44-WP Kaltwassersätze mit WP-Funktion	

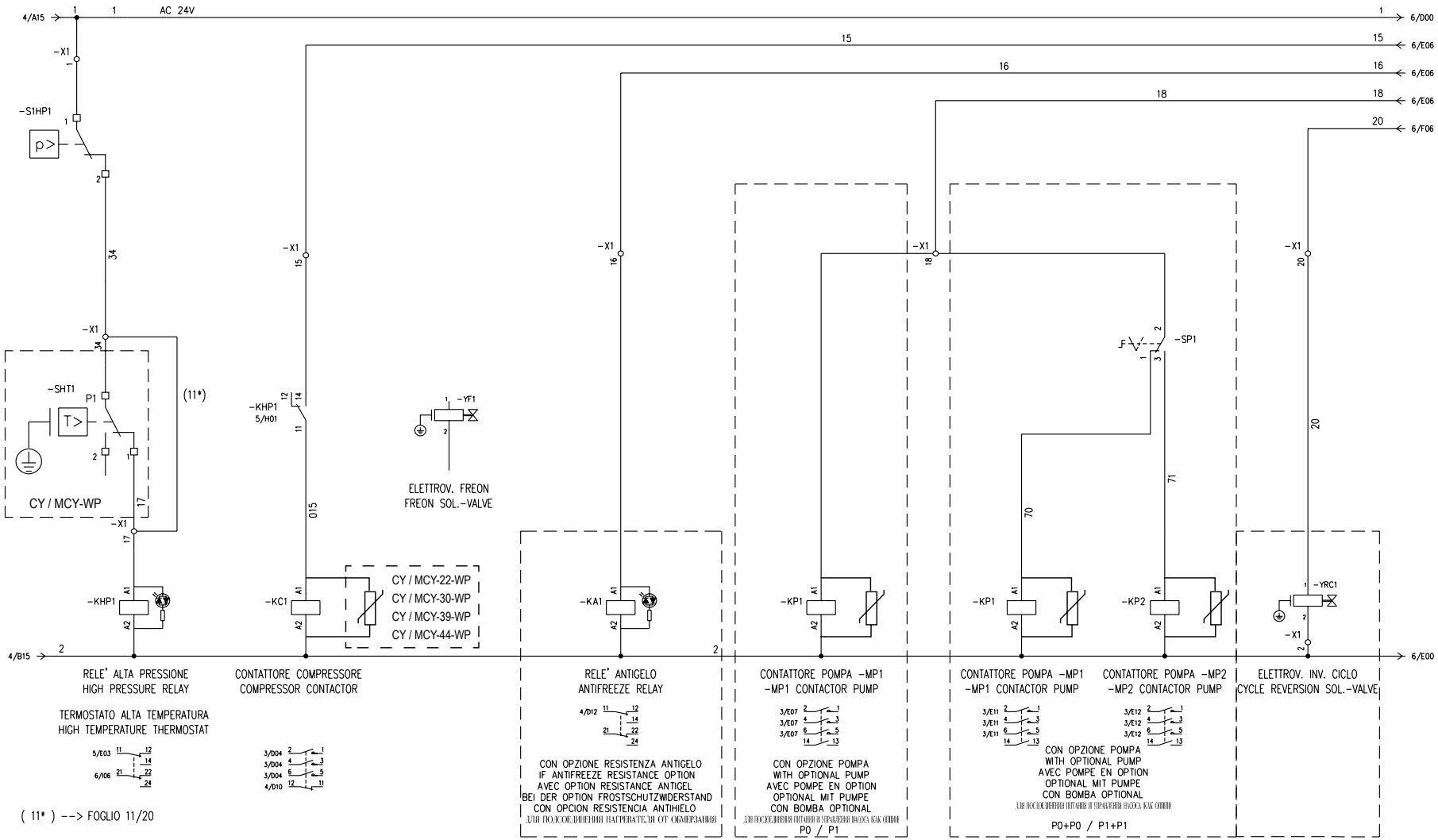

KRONE Kälte+Klima Vertriebs-GmbH		
	bearbeitet:	geändert:
Name:	H.H.	
Datum:	22.10.2020	
Uhrzeit:		
	MCY-10-WP bis MCY-44-WP Kaltwassersätze mit WP-Funktion	

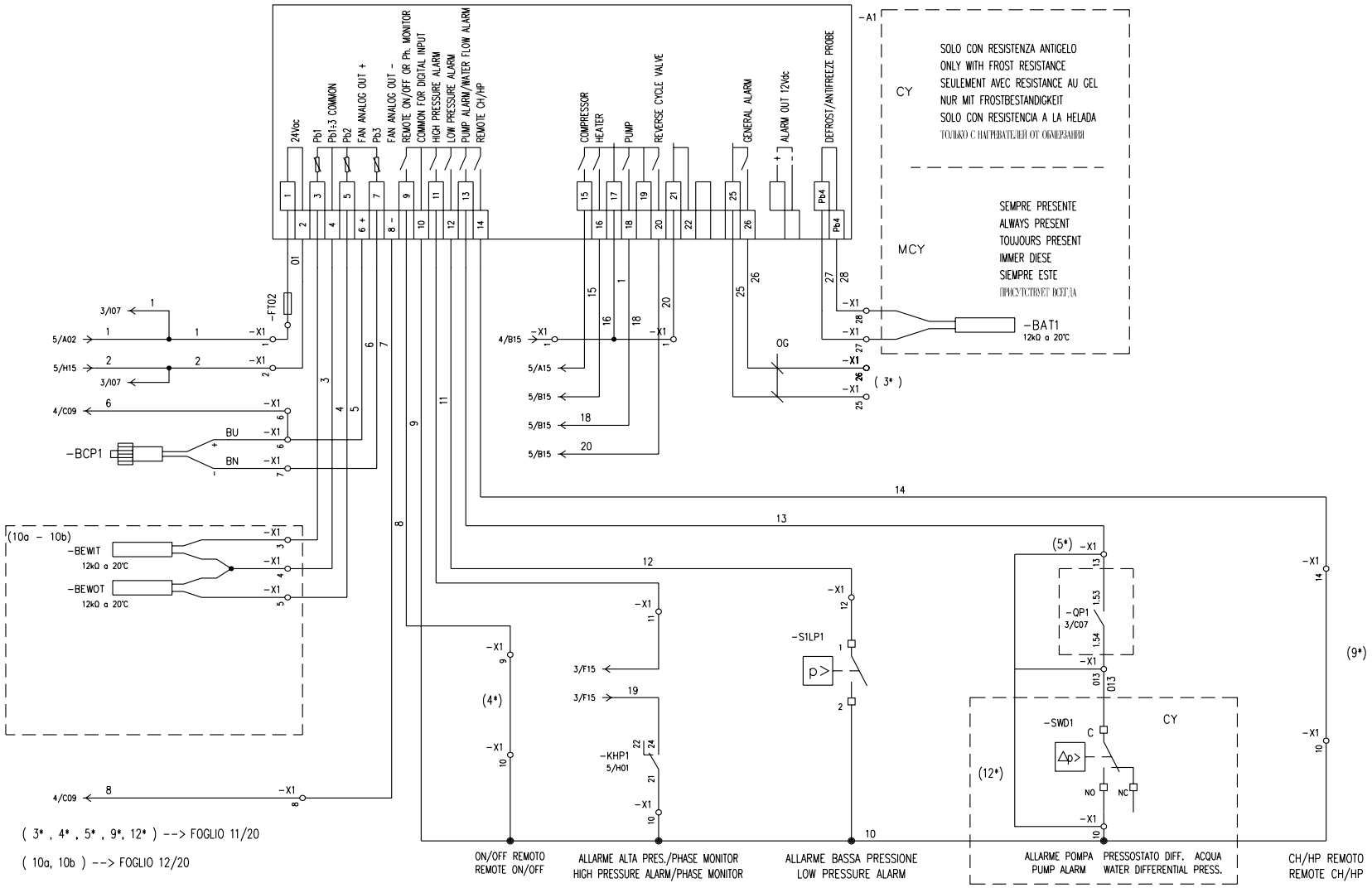

KRONE Kälte+Klima Vertriebs-GmbH		
	bearbeitet:	geändert:
Name:	H.H.	
Datum:	22.10.2020	
Uhrzeit:		
	MCY-10-WP bis MCY-44-WP Kaltwassersätze mit WP-Funktion	

MORSETTIERA −X1, −X2

Morsettiera	Sezione mm²	Identif. Conduttore / Single Conductor	Posizione / Ubication	Origine / Origin	Ponti – Junction	Morsetti / Terminal Blocks	Destinazione / Destination
−X1	1	1	5/B00	-FT01	1	1	
−X1	1	1	6/D02	-FT01	1	1	-FT02
−X1	1	1	6/D05	-FT01	1	1	
−X1	1	1	6/D07		1	1	
−X1	1	2	5/H14	-KP2:A2/..	3	2	-YRC1:2
−X1	1	2	6/E02	-KP1:A2/..	3	2	
−X1	1	3	6/G03	-BEWT		3	
−X1	1	4	6/G03	-BEWOT/..		4	
−X1	1	5	6/G03	-BEWOT		5	
−X1	1	6	6/E03	-AFSR1		6	
−X1	1	6	6/F03	-BCP1:+		6	
−X1	1	7	6/F03	-BCP1:-		7	
−X1	1	8	6/J03	-AFSR1		8	
−X1	1	9	6/H05			9	
−X1	1	10	6/I14		2	10	
−X1	1	10	6/I05		2	10	
−X1	1	10	6/J07	-KHP1:21	2	10	
−X1	1	10	6/J11		2	10	
−X1	1	11	6/G07	-A11:11		11	
−X1	1	12	6/G09			12	
−X1	1	13	6/G11	-QP1:1.53		13	
−X1	1	14	6/G14			14	
−X1	1	15	5/B03			15	
−X1	1	16	5/D06	-KA1:A1		16	
−X1	1	17	5/G01	-KHP1:A1		17	
−X1	1	18	5/D10	-KP1:A1		18	-SP1:2
−X1	1	20	5/D14	-YRC1:1		20	
−X1	1	25	6/E09			25	
−X1	1	26	6/E09		4	26	
−X1	1	26	6/E09		4	26	
−X1	1	27	6/D09	-BAT1		27	
−X1	1	28	6/D09	-BAT1		28	
−X1	1	34	5/E01			34	
−X1	1	013	6/H11	-QP1:1.54		013	
−X2	1	0N	4/C11	-RAE1	1	0N	-RC1/-T1/..
−X2	1	0N	4/H13	-RAE1	1	0N	-RAE2
−X2	1	0N	4/H15	-RAT		0N	-RAP2/-RAP1
−X2	1	4L3	4/B07	-T1/-KC1:11	2	4L3	-FF1
−X2	1	4L3	4/C12	-T1/-KC1:11	2	4L3	-KA1:14
−X2	1	5L3	4/F12	-KA1:11	3	5L3	
−X2	1	5L3	4/F13	-RAP2/-RAP1	3	5L3	
−X2	1	5L3	4/F15	-RAT	3	5L3	-RAP2/-RAP1
−X2	1	BK	4/D05	-MF2:U2	4	BK	-MF4:U2/..
−X2	1	BK	4/D07	-MF1:U2	4	BK	-MF4:U2/..
−X2	1	GY	4/D05	-MF2:U1	5	GY	-MF4:U1/..
−X2	1	GY	4/D07	-MF1:U1	5	GY	-MF4:U1/..
−XC	1	9	6/H05			9	
−XC	1	10	6/I14			10	
−XC	1	10	6/I05		1	10	
−XC	1	14	6/G14		1	14	
−XC	1	25	6/E09			25	
−XC	1	26	6/E09			26	

CONDUTTORI / CONDUCTORS

N.Cavo / Nr.Cable | Tipo / Type | Descrizione / Description | Lungh. / Length

Liv. dist. – Noise | Tipo – Type | Schermo – Shield

DESCRIZIONE / DESCRIPTION

KRONE Kälte+Klima Vertriebs-GmbH

	bearbeitet:	geändert:
Name:	H.H.	
Datum:	22.10.2020	
Uhrzeit:		

MCY-10-WP bis MCY-44-WP
Kaltwassersätze mit WP-Funktion

CY / MCY 10 - 15 - 19 WP

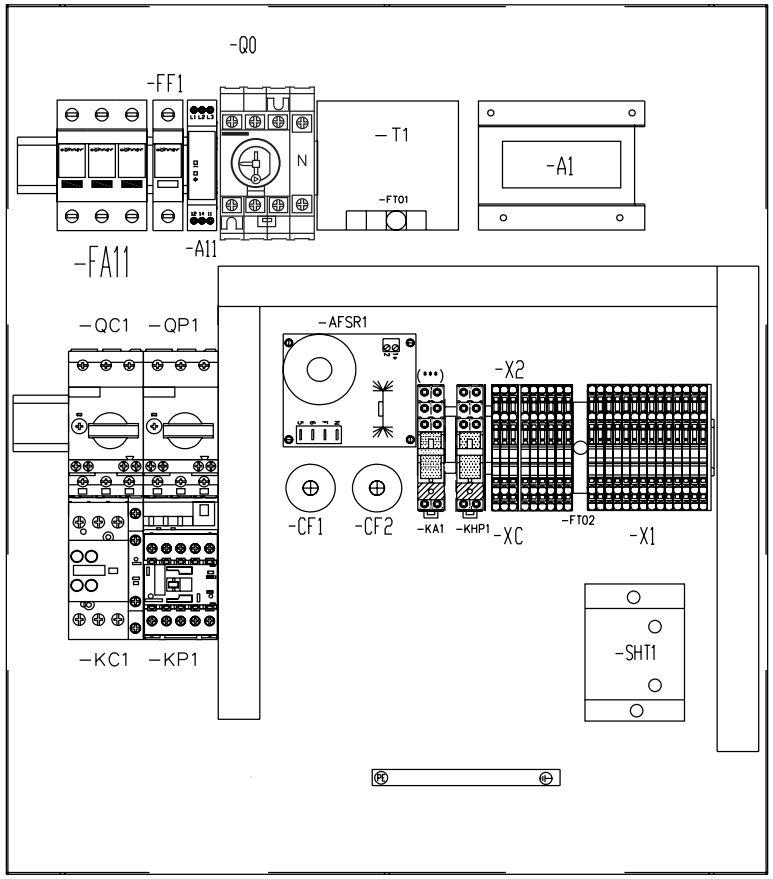

KRONE Kälte+Klima Vertriebs-GmbH		
	bearbeitet:	geändert:
Name:	H.H.	
Datum:	22.10.2020	
Uhrzeit:		
	MCY-10-WP bis MCY-44-WP Kaltwassersätze mit WP-Funktion	

CY / MCY 22 - 39 WP

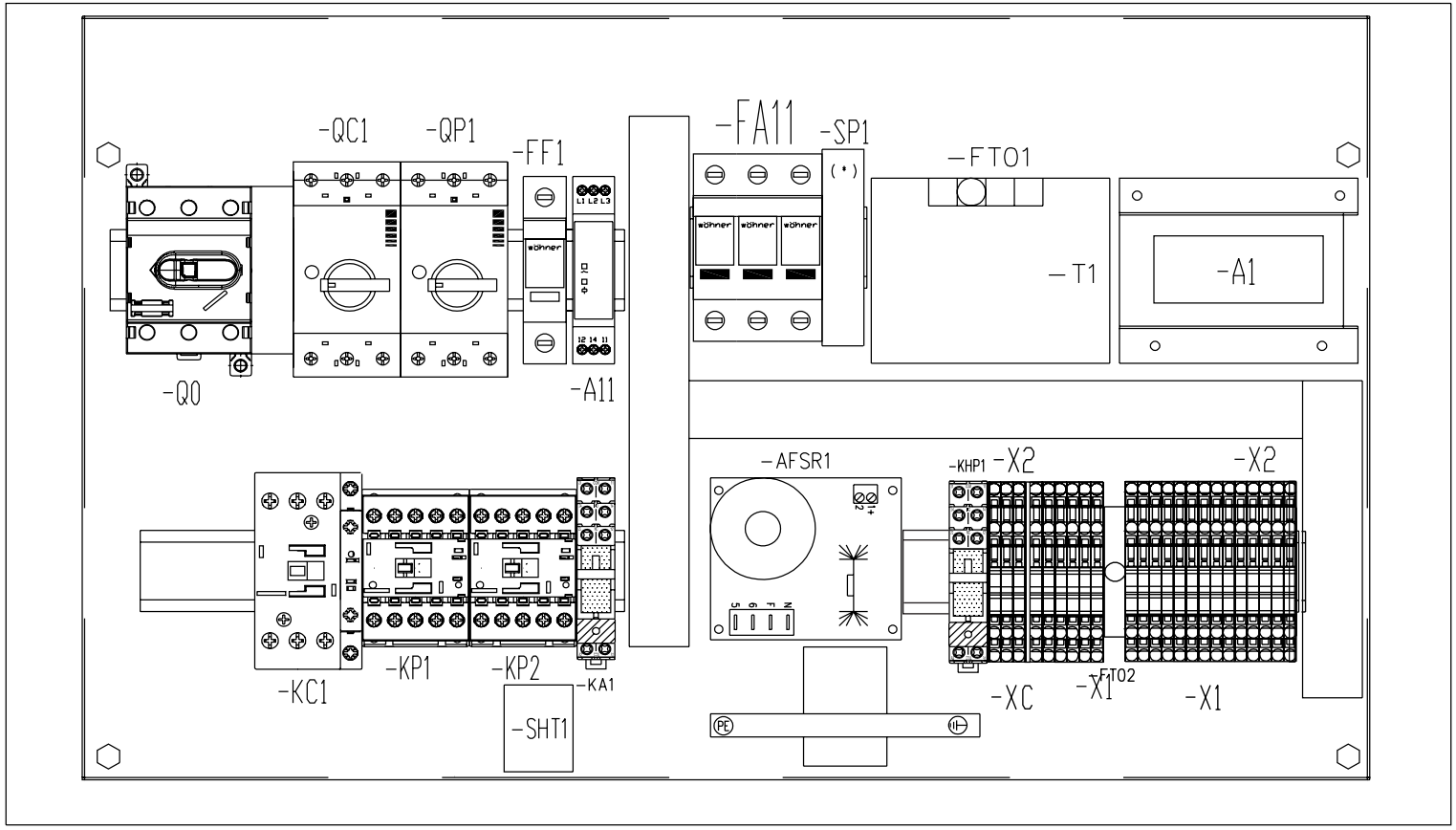

KRONE Kälte+Klima Vertriebs-GmbH		
	bearbeitet:	geändert:
Name:	H.H.	
Datum:	22.10.2020	
Uhrzeit:		
	MCY-10-WP bis MCY-44-WP Kaltwassersätze mit WP-Funktion	

CY / MCY 39 - 44

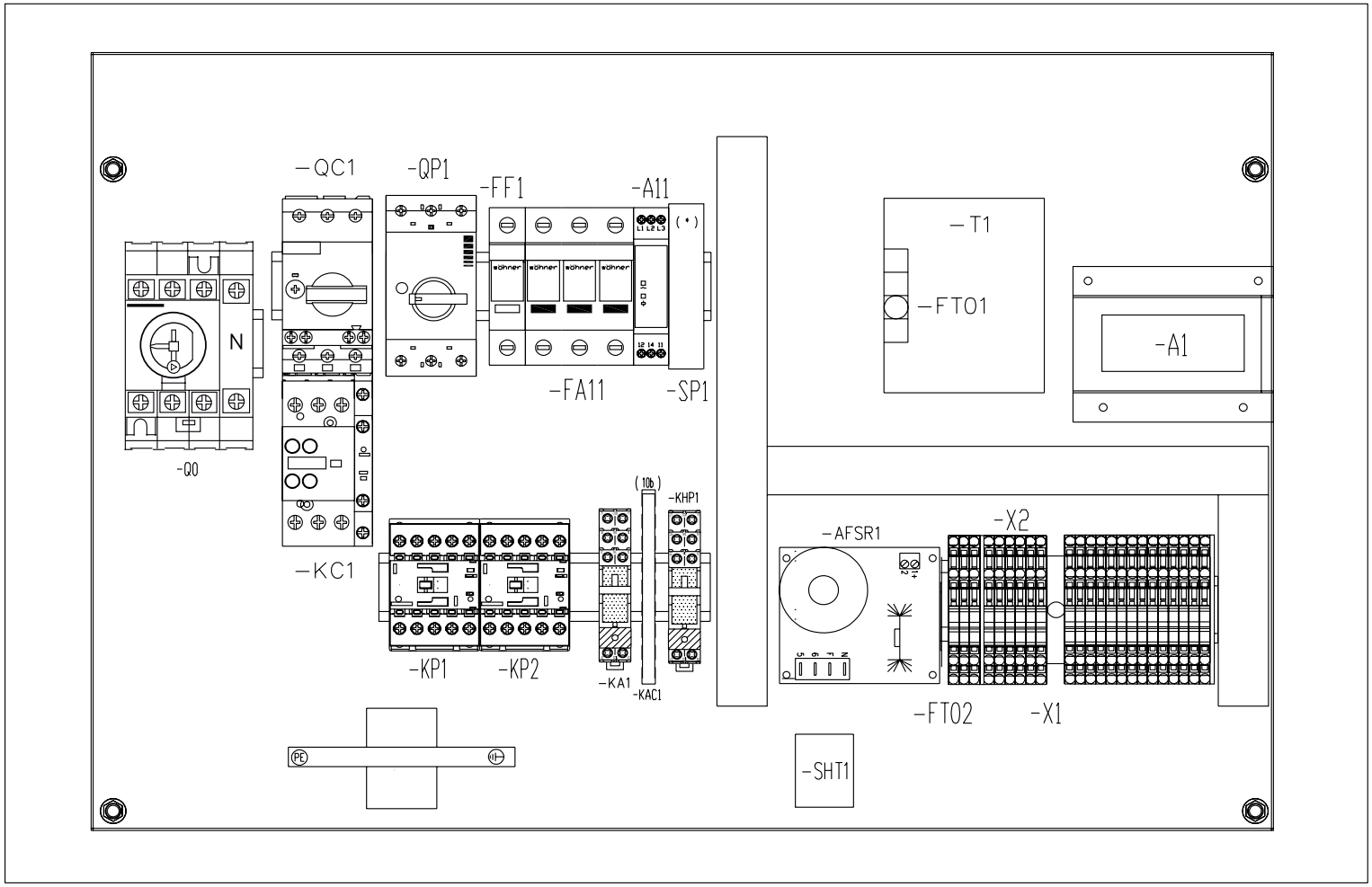

SCALA 1:2

KRONE Kälte+Klima Vertriebs-GmbH		
	bearbeitet:	geändert:
Name:	H.H.	
Datum:	22.10.2020	
Uhrzeit:		
	MCY-10-WP bis MCY-44-WP Kaltwassersätze mit WP-Funktion	

(1*) SHEET 3-4/20	PROTEZIONE SOVRACCARICO INTERNA INTERNAL OVERLOAD PROTECTION PROTECTION DE SURCHARGE INTERIEUR INNER UBERLASTSCHULTZSYSTEM SISTEMA DE PROTECCION DE SOBRECARGA ВНУТРЕННЯЯ ЗАЩИТА ОТ ПЕРЕГРУЗОК	(5*) SHEET 6/20	TOGLIERE IL PONTE CON PRESENZA DI POMPA REMOVE THE BRIDGE WITH THE PRESENCE OF PUMP ENLEVER LE PONT AVEC LA PRESENCE DE POMPE ENTFERNEN DER BRUCKE MIT DER ANWESENHEIT VON PUMP QUITAR EL PUENTE CON LA PRESENCIA DE LA BOMBA УРБРАТЬ "ЖУЧОК" ПРИ ПОДЛЮЧЕНИИ НАСОСА	(6*) SHEET 12/20	UTILIZZARE CAVO SCHERMATO LUNGHEZZA MASSIMA 150m SEZIONE 1mm². NON COLLEGARE LO SCHERMO DEL CAVO A TERRA USED SHIELDED CABLE LENGHT MAX 150 METERS 1mm². NOT CONNECTED THE SHIELD. UTILISER CABLE BLINDE MAX 150m 1mm². NE PAS CONNECTER LA MASSE SHIELD CABLE. ABGESCHIRMTES KABEL MAX 150m BENUTZEN1mm². NICHT KABELSCHIRM GROUND. UTILIZAR CABLE BLINDADO MAX 150m1mm². NO CONECTAR EL CABLE A TIERRA DEL ESCUDO. ИСПОЛЬЗОВАТЬ ЭКРАНИРОВАННЫЙ КАБЕЛЬ МАКС. 150 М СЕЧ. 1ММ2. НЕ ЗАЗЕМЛЯТЬ ЭКРАН КАБЕЛЯ
(2*) SHEET 3/20	–MP1 COLLEGAMENTO A STELLA STAR CONNECTION COMMUTATION ETOILE Y SCHALTUNG CONEXION ESTREILA ПОДКЛЮЧЕНИЕ ТИПА "ЗВЕЗДА"			(3*) SHEET 6/20	RELE' ALLARME GENERALE (5A 250V~ AC1) GENERAL ALARM RELAY (5A 250V~ AC1) RELAIS D'ALARME GENERALE (5A 250V~ AC1) GENERAL ALARMRELAIS (5A 250V~ AC1) RELE' DE ALARMA GENERAL (5A 250V~ AC1) РЕЛЕ ОБЩЕГО АВАРИЙНОГО СИГНАЛА (5A 250V~ AC1)
(4*) SHEET 6/20	INGRESSO ON/OFF REMOTO (CAVO SCERMATO TIPO BELDEN 9250) (COLLEGARE SCHERMATURA A TERRA) REMOTE ON/OFF INPUT (SHIELDED CABLE TYPE BELDEN 9250) (TO EARTH SHIELD) COMMANDE A DISTANCE (CABLE BLINDE' DU MODELE BELDEN 9250) (RELIER LE BLINDAGE AU CIRCUIT DE TERRE) FERNBEDIENUNG (ABGESCHIRMTES KABEL TYP BELDEN 9250) (VERBINDEN DIE ABSCHIRMUNG MIT DEM ERDKREIS) CONTROL A DISTANCIA (CABLE BLINDADO DE TIPO BELDEN 9250) (CONECTAR EL BLINDAJE CON EL CIRCUITO A TIERRA) ДИСТАНЦИОННОЕ ВКЛ/ВЫКЛ ПО ЗАПРОСУ КЛИЕНТА ЭКРАНИРОВАННЫЙ КАБЕЛЬ6 ТИП BELDEN 9250 ЗАЗЕМЛИТЬ ЭКРАН КАБЕЛЯ				
(9*) SHEET 6/20	INGRESSO CHILLER (CH)/POMPA DI CALORE (HP) CAVO SCHERMATO TIPO BELDEN 9250 COLLEGARE LA SCHERMATURA AL CIRCUITO DI TERRA CH (CHILLER)/ HP (HEAT PUMP) INPUT SCREENED CABLE BELDEN TYPE 9250 CONNECT THE SCREENING TO GROUND CIRCUIT CH / HP CABLE BLINDE' DU MODELE BELDEN 9250 RELIER LE BLINDAGE AU CIRCUIT DE TERRE CH / HP ABGESCHIRMTES KABEL TYP BELDEN 9250 VERBINDEN DIE ABSCHIRMUNG MIT DEM ERDKREIS CH / HP CABLE BLINDADO DE TIPO BELDEN 9250 CONECTAR EL BLINDAJE CON EL CIRCUITO A TIERRA ВХОДЫ ДЛЯ ХОЛОДИЛЬНИКА(CH) /ТЕПЛОВОГО НАСОСА (HP) ЭКРАНИРОВАННЫЙ КАБЕЛЬ6 ТИП BELDEN 9250 ЗАЗЕМЛИТЬ ЭКРАН КАБЕЛЯ				
(11*) SHEET 5/20	PONTICELLARE SOLO PER MODELLI CY BRIDGED ONLY FOR MODELS CY PONT SEULEMENT POUR LES MODELES CY BRIDGED NUR FUR MODELLE CY PUENTE SOLO PARA LOS MODELO CY УСТАНОВИТЬ "ЖУЧОК", ТОЛЬКО ДЛЯ МОДЕЛЕЙ CY	(12*) SHEET 6/20	PONTICELLARE PER UNITA' MOTOCONDENSANTI BRIDGE FOR AIR COOLED CONDENSING UNIT PONT POUR LES GROUPES DE CONDESATION BRUKE FUR VERFLUSSINGUNGSSATZE PUENTE PARA LAS UNIDADES DE CONDENSACION УСТАНОВИТЬ "ЖУЧОК", ДЛЯ КОМПРЕССОРНО-КОНДЕНСАТОРНЫХ УСТАНОВОК		

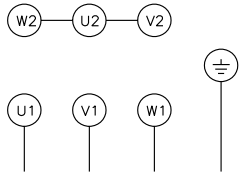

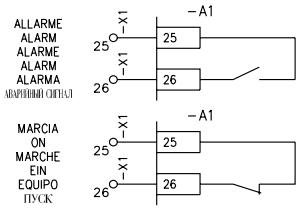

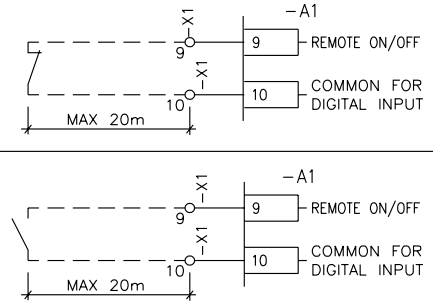

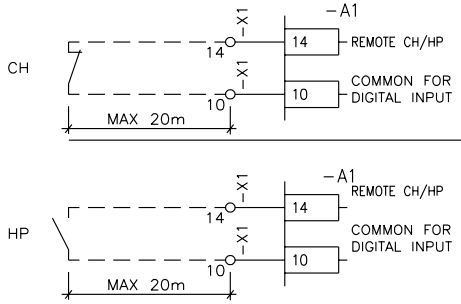

KRONE Kälte+Klima Vertriebs-GmbH		
	bearbeitet:	geändert:
Name:	H.H.	
Datum:	22.10.2020	
Uhrzeit:		
	MCY-10-WP bis MCY-44-WP Kaltwassersätze mit WP-Funktion	

(10a)

SHEET 6/20

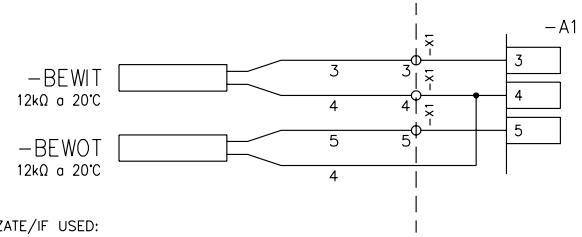

SE UTILIZZATE/IF USED:

CON UNITA' MOTOCONDENSANTI ALLUNGAMENTO SONDA A CURA CLIENTE (-BEWIT E -BEWOT)
UTILIZZARE CAVO SCHEMATO MASSIMO 100m
COLLEGARE LA SCHERMATURA ALL'INTERNO DEL QUADRO ELETTRICO AL CIRCUITO DI TERRA
(CAVO SCERMATO TIPO BELDEN 9250)

WITH AIR COOLED CONDENSING UNIT EXTENSION THE -BEWIT AND -BEWOT PROBES BY CUSTOMERS:
TO UTILIZE SHIELDED CABLE-MAX 100 METERS; CONNECT THE SHIELDED TO THE EARTH TERMINAL
INSIDE THE ELECTRICAL PANEL.
(SHIELDED CABLE TYPE BELDEN 9250)

AVEC UNITE' CONDENSATION SONDE ALLONGEMENT PAR LE CLIENT (-BEWIT E -BEWOT)
UTILISEZ UN CAVLE BLINDE' MAXIMUM 100m
CONNECT LE BOUCLIER INSIDE ELECTRIQUE LE CIRCUIT A' LA MASSE
(BELDEN 9250)

MIT UNIT VERFLUSSIGUNGSSATZE DEHNUNG SONDE DURCH KUNDEN (-BEWIT E -BEWOT)
VERWENDEN SIE GESCHIRMTR KABEL MAXIMAL 100m
CONNECT DAS SCHILD INSIDE ELEKTRISCHE SCHALTUNGSMASSE
(BELDEN 9250)

CON LA UNIDAD CONDENSACION ALARGAMIENTO PREGUNTANDO POR EL CLIENTE (-BEWIT E -BEWOT)
UTILICE CABLE BLINDADO MAXIMO 100m
CONEXION EL ESCUDO INTERIOR DE ELECTRICA CIRCUITO DE LA TIERRA
(BELDEN 9250)

ДЛЯ ДЛЯ ВЫНОСНЫХ ИСПАРИТЕЛЕЙ, УДЛИНЕНИЕ КАБЕЛЯ ДАТЧИКА ПРОИЗВОДИ (-BEWIT, -BEWOT)
ИСПОЛЬЗОВАТЬ ЭКРАНИРОВАННЫЙ КАБЕЛЬ МАКС100М
СОЕДИНИТЬ ЭКРАН КАБЕЛЯ С ЗАЗЕМЛЕНИЕМ НА ЩИТЕ УПРАВЛЕНИЯ
ЭКРАНИРОВАННЫЙ КАБЕЛЬб ТИП ИУДВУТ 9250

(10b)

SHEET 6/12

SHEET 8/12

SHEET 9/12

SHEET 10/12

PER MOTOCONDENSANTI CON COMANDO ESTERNO A CURA CLIENTE
FOR MOTION-CONDENSATORS WITH EXTERNAL CONTROL BY CUSTOMER
POUR MOTOCONDENSEURS AVEC CONTROLE EXTERNE PAR LE CLIENT
FÜR VERDICHTER MIT AUßENKONTROLL VOM BENUTZER
PARA MOTOCONDENSANTES CON CONTROL EXTERNO A CARGO DEL USUARIO
ДЛЯ ВЫНОСНОГО ИСПАРИТЕЛЯб ПОДКЛЮЧЕНИЕ ВНЕШНЕГО УПРАВЛЕНИЯ ПРОВО

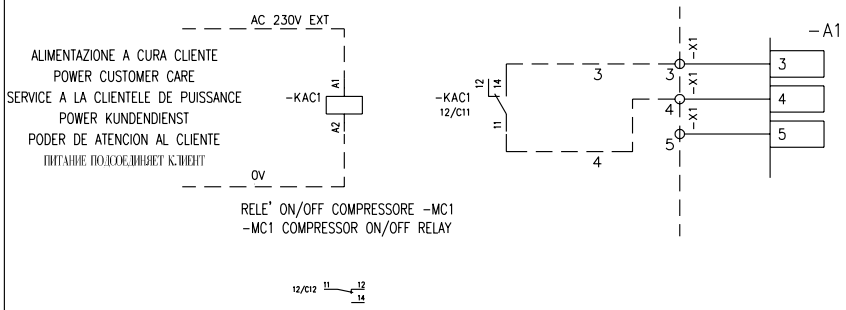

RELE' ON/OFF COMPRESSORE -MC1
-MC1 COMPRESSOR ON/OFF RELAY

KRONE Kälte+Klima Vertriebs-GmbH		
	bearbeitet:	geändert:
Name:	H.H.	
Datum:	22.10.2020	
Uhrzeit:		
	MCY-10-WP bis MCY-44-WP Kaltwassersätze mit WP-Funktion	

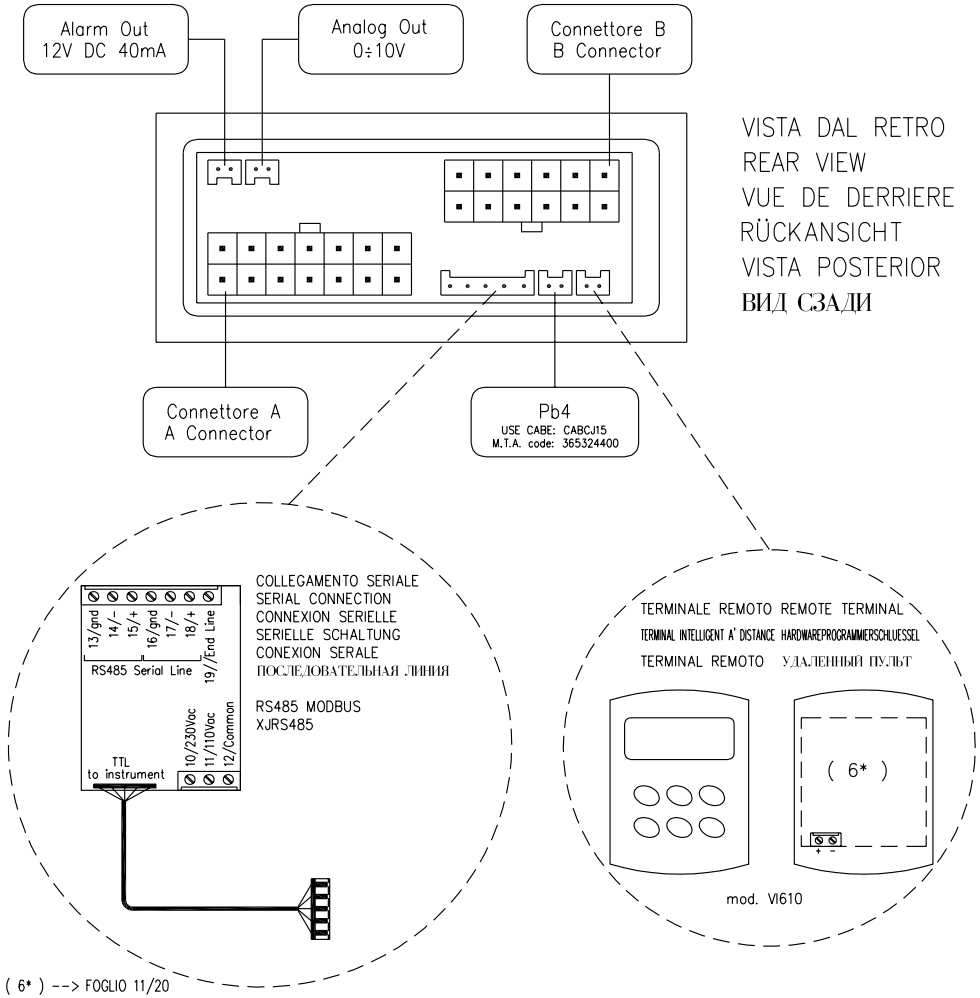

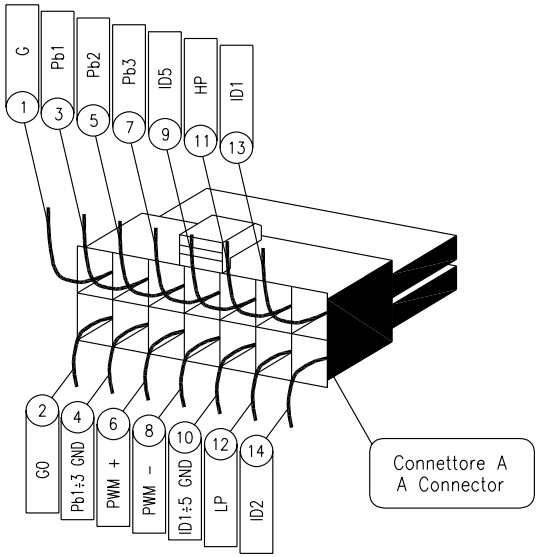

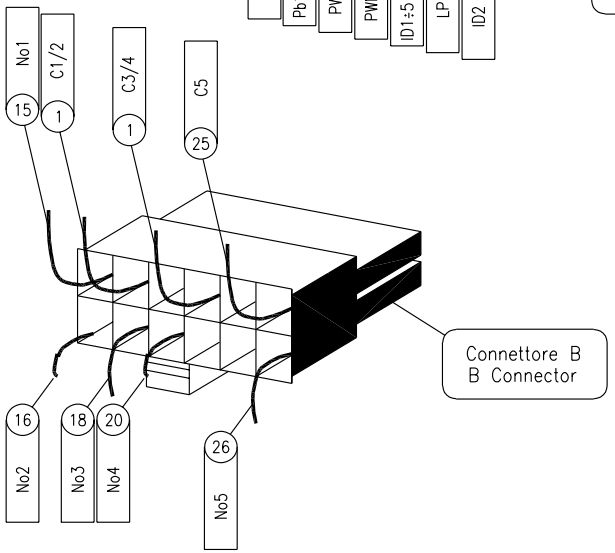

KRONE Kälte+Klima Vertriebs-GmbH		
	bearbeitet:	geändert:
Name:	H.H.	
Datum:	22.10.2020	
Uhrzeit:		
	MCY-10-WP bis MCY-44-WP Kaltwassersätze mit WP-Funktion	

SIGLA	POSIZIONE	DENOMINAZIONE
-A1	6/C03	SCHEDA ELETTRONICA
-A11	3/F14	PHASE MONITOR
-AFSR1	4/C07	REGOLATORE DI VELOCITA' VENTILATORI
-BAT1	6/D10	SONDA TEMPERATURA AMBIENTE SONDA SBRINAMENTO
-BCP1	6/F02	TRASDUTTORE DI PRESSIONE DI CONDENSAZIONE
-BEWIT	6/G03	SONDA TEMPERATURA ACQUA INGRESSO EVAPORATORE
-BEWOT	6/G03	SONDA TEMPERATURA ACQUA USCITA EVAPORATORE
-CF1	4/D07	CONDENSATORE
-CF2	4/D05	CONDENSATORE
-CF3	4/D03	CONDENSATORE
-CF4	4/D01	CONDENSATORE
-FA11	3/C14	FUSIBILE PHASE MONITOR
-FF1	4/A02	FUSIBILE
-FT01	4/A13	FUSIBILE AUSILIARI
-FT02	6/D03	FUSIBILE AUSILIARI
-KA1	5/H06	RELE' ANTIGELO
-	-	-
-KC1	5/H03	CONTATTORE COMPRESSORE
-KHP1	5/H01	RELE' ALTA PRESSIONE
-KP1	5/H11	CONTATTORE POMPA
-KP2	5/H09	CONTATTORE POMPA
-MC1	3/F04	COMPRESSORE
-MF1	4/H06	VENTILATORE
-MF2	4/H03	VENTILATORE
-MF3	4/E03	VENTILATORE
-MF4	4/E01	VENTILATORE
-MP1	3/F11	POMPA
-MP2	3/F13	POMPA
PE	3/E04	MORSETTO DI TERRA
-Q0	3/B03	SEZIONATORE DI POTENZA
-QC1	3/B04	INTERRUTTORE AUTOMATICO COMPRESSORE
-QP1	3/B10	INTERRUTTORE AUTOMATICO POMPA
-RAE1	4/F12	RESISTENZA ANTIGELO EVAPORATORE
-RAE2	4/F13	RESISTENZA ANTIGELO EVAPORATORE
-RAP1	4/F14	RESISTENZA ANTIGELO POMPA
-RAP2	4/F14	RESISTENZA ANTIGELO POMPA
-RAT	4/F15	RESISTENZA ANTIGELO SERBATOIO
-RC1	4/G10	RESISTENZA CARTER
-S1HP1	5/B00	PRESSOSTATO ALTA PRESSIONE
-SHT1	5/E01	TERMOSTATO ALTA TEMPERATURA
-S1LP1	6/H09	PRESSOSTATO BASSA PRESSIONE
-SP1	5/E12	SELETTORE
-SWD1	6/H11	PRESSOSTATO DIFFERENZIALE ACQUA
-T1	4/A12	TRASFORMATORE
-X1		MORSETTIERA
-X2		MORSETTIERA
-XC		MORSETTIERA
-YRC1	5/G14	ELETTROVALVOLA INVERSIONE CICLO

INITIALS	POSITION	DENOMINATION
-A1	6/C03	ELECTRONIC BOARD
-A11	3/F14	PHASE MONITOR
-AFSR1	4/C07	FANS CONTROL SPEED
-BAT1	6/D10	AMBIENT TEMPERATURE PROBE DEFROST TEMPERATURE PROBE
-BCP1	6/F02	PRESSURE TRANSDUCER
-BEWIT	6/G03	EVAPORATOR INTLET WATER TEMPERATURE PROBE
-BEWOT	6/G03	EVAPORATOR OUTLET WATER TEMPERATURE PROBE
-CF1	4/D07	CONDENSER
-CF2	4/D05	CONDENSER
-CF3	4/D03	CONDENSER
-CF4	4/D01	CONDENSER
-FA11	3/C14	FUSE PHASE MONITOR
-FF1	4/A02	FUSE
-FT01	4/A13	AUXILIARY FUSE
-FT02	6/D03	AUXILIARY FUSE
-KA1	5/H06	ANTIFREEZE RELAY
-	-	-
-KC1	5/H03	COMPRESSOR CONTACTOR
-KHP1	5/H01	HIGH PRESSURE RELAY
-KP1	5/H11	PUMP CONTACTOR
-KP2	5/H09	PUMP CONTACTOR
-MC1	3/F04	COMPRESSOR
-MF1	4/H06	FAN
-MF2	4/H03	FAN
-MF3	4/E03	FAN
-MF4	4/E01	FAN
-MP1	3/F11	PUMP
-MP2	3/F13	PUMP
PE	3/E04	EARTHING TERMINAL
-Q0	3/B03	CIRCUIT INTERRUPTER
-QC1	3/B04	COMPRESSOR CIRCUIT BREAKER
-QP1	3/B10	PUMP CIRCUIT BREAKER
-RAE1	4/F12	EVAPORATOR ANTIFREEZE HEATER
-RAE2	4/F13	EVAPORATOR ANTIFREEZE HEATER
-RAP1	4/F14	PUMP ANTIFREEZE HEATER
-RAP2	4/F14	PUMP ANTIFREEZE HEATER
-RAT	4/F15	TANK ANTIFREEZE HEATER
-RC1	4/G10	CRANKCASE HEATER
-S1HP1	5/B00	HIGH PRESSURE SWITCH
-SHT1	5/E01	HIGH TEMPERATURE THERMOSTAT
-S1LP1	6/H09	LOW PRESSURE SWITCH
-SP1	5/E12	SELECTOR SWITCH
-SWD1	6/H11	WATER DIFFERENTIAL PRESSURE SWITCH
-T1	4/A12	TRANSFORMER
-X1		TERMINAL STRIP
-X2		TERMINAL STRIP
-XC		TERMINAL STRIP
-YRC1	5/G14	CYCLE INVERSION SOLENOID-VALVE

KRONE Kälte+Klima Vertriebs-GmbH		
	bearbeitet:	geändert:
Name:	H.H.	
Datum:	22.10.2020	
Uhrzeit:		
	MCY-10-WP bis MCY-44-WP Kaltwassersätze mit WP-Funktion	

SIGLE	POSITION	DENOMINACION
-A1	6/C03	CARTE ELECTRONIQUE
-A11	3/F14	PHASE MONITOR
-AFSR1	4/C07	REGOLATEUR DE VITESSE VENTILATEUR
-BAT1	6/D10	SONDE TEMPERATURE AMBIANTE SONDE DE DEGIVRAGE
-BCP1	6/F02	TRANSDUCTEUR DE PRESSION
-BEWIT	6/G03	SONDE TEMPERATURE ENTREE EAU EVAPORATEUR
-BEWOT	6/G03	SONDE TEMPERATURE SORTIE EAU EVAPORATEUR
-CF1	4/D07	CONDENSATEUR
-CF2	4/D05	CONDENSATEUR
-CF3	4/D03	CONDENSATEUR
-CF4	4/D01	CONDENSATEUR
-FA11	3/C14	FUSIBLE PHASE MONITOR
-FF1	4/A02	FUSIBLE
-FT01	4/A13	FUSIBLE AUXILIAIRE
-FT02	6/D03	FUSIBLE AUXILIAIRE
-KA1	5/H06	RELAIS ANTIGEL
-KAC1	-	RELAIS COMPRESSEUR
-KC1	5/H03	CONTACTEUR COMPRESSEUR
-KHP1	5/H01	RELAIS HAUTE PRESSION
-KP1	5/H11	CONTACTEUR POMPE
-KP2	5/H09	CONTACTEUR POMPE
-MC1	3/F04	COMPRESSEUR
-MF1	4/H06	VENTILATEUR
-MF2	4/H03	VENTILATEUR
-MF3	4/E03	VENTILATEUR
-MF4	4/E01	VENTILATEUR
-MP1	3/F11	POMPE
-MP2	3/F13	POMPE
PE	3/E04	BORNE DE TERRE
-Q0	3/B03	SECTIONNEUR H.P.C.
-QC1	3/B04	INTERRUPTEUR AUTOMATIQUE COMPRESSEUR
-QP1	3/B10	DISJONCTEUR H.P.C. POMPE
-RAE1	4/F12	RESISTANCE ANTIGEL EVAPORATEUR
-RAE2	4/F13	RESISTANCE ANTIGEL EVAPORATEUR
-RAP1	4/F14	RESISTAMCE ANTIGEL POMPE
-RAP2	4/F14	RESISTAMCE ANTIGEL POMPE
-RAT	4/F15	RESISTANCE ANTIGEL RESERVOIR
-RC1	4/G10	RESISTANCE DE CARTER
-S1HP1	5/B00	PRESSOSTAT HAUTE PRESSION
-SHT1	5/E01	THERMOSTAT HAUTE TEMPERATURE
-S1LP1	6/H09	PRESSOSTAT BASSE PRESSION
-SP1	5/E12	INTERRUPTEUR-SELECTEUR
-SWD1	6/H11	PRESSOSTAT DIFFERENTIEL EAU
-T1	4/A12	TRANSFORMATEUR
-X1		BORNIER
-X2		BORNIER
-XC		BORNIER
-YRC1	5/G14	ELECTRO-VANNE INVERSION CYCLE

SIEGEL	STELLUNG	BEZEICHNUNG
-A1	6/C03	ELEKTRONISCHES PLATINE
-A11	3/F14	PHASE MONITOR
-AFSR1	4/C07	GESCHWINDIGKEITSREGLER VENTILATOREN
-BAT1	6/D10	UMGEBUNGSTEMPERATUR SONDE ENTFROSTUNGSONDE
-BCP1	6/F02	TRANSDUCER PRESSION
-BEWIT	6/G03	VERDAMPFER EINGANG-FUEHLER
-BEWOT	6/G03	VERDAMPFER AUSGANGSONDE
-CF1	4/D07	KONDENSATOR
-CF2	4/D05	KONDENSATOR
-CF3	4/D03	KONDENSATOR
-CF4	4/D01	KONDENSATOR
-FA11	3/C14	SICHERUNG PHASE MONITOR
-FF1	4/A02	SICHERUNG
-FT01	4/A13	SICHERUNG
-FT02	6/D03	SICHERUNG
-KA1	5/H06	FROSTSCHUTZRELAIS
-KAC1	-	MOTORSCHUTZ
-KC1	5/H03	VERDICHTER MOTORSCHUTZ
-KHP1	5/H01	HOCHDRUCKRELAIS
-KP1	5/H11	PUMPE SCHALTER
-KP2	5/H09	PUMPE SCHALTER
-MC1	3/F04	KOMPRESSOR
-MF1	4/H06	VENTILATOR
-MF2	4/H03	VENTILATOR
-MF3	4/E03	VENTILATOR
-MF4	4/E01	VENTILATOR
-MP1	3/F11	PUMP
-MP2	3/F13	PUMP
PE	3/E04	ERDUNGSKLEMME
-Q0	3/B03	LEISTUNGSTRENNER
-QC1	3/B04	AUTOMASTICHE SCHUTZSCHALTER KOMPRESSOR
-QP1	3/B10	PUMPE SELBSTSCHALTER
-RAE1	4/F12	RESISTENCIA ANTICONGELANTE EVAPORADOR
-RAE2	4/F13	RESISTENCIA ANTICONGELANTE EVAPORADOR
-RAP1	4/F14	PUMPEFROSTSCHUTZWIDERSTAND
-RAP2	4/F14	PUMPEFROSTSCHUTZWIDERSTAND
-RAT	4/F15	TANKFROSTSCHUTZWIDERSTAND
-RC1	4/G10	KURBELGEHAUSE HEATER
-S1HP1	5/B00	HOCHDRUCKPRESSOSTAT
-SHT1	5/E01	HOCHTEMPERATURTHERMOSTAT
-S1LP1	6/H09	NIEDERDRUCKPRESSOSTAT
-SP1	5/E12	WAHLSCHALTER
-SWD1	6/H11	WASSERDIFFERENZPRESSOSTAT
-T1	4/A12	TRANSFORMATOR
-X1		KLEMMLEISTE
-X2		KLEMMLEISTE
-XC		KLEMMLEISTE
-YRC1	5/G14	ZYKLUSUMKEHRUNGSVENTIL

KRONE Kälte+Klima Vertriebs-GmbH		
	bearbeitet:	geändert:
Name:	H.H.	
Datum:	22.10.2020	
Uhrzeit:		
	MCY-10-WP bis MCY-44-WP Kaltwassersätze mit WP-Funktion	

SIGLA	POSICION	DENOMINACION
-A1	6/C03	TARJETA ELECTRONICA
-A11	3/F14	PHASE MONITOR
-AFSR1	4/C07	REGULADOR DE VELOCIDAD DES VENTILADORES
-BAT1	6/D10	SONDA TEMPERATURA AMBIENTAL SONDA DESHIELO
-BCP1	6/F02	TRANSDUCTOR DE PRESION
-BEWIT	6/G03	SONDA TEMPERATURA ENTRADA AGUA EVAPORADOR
-BEWOT	6/G03	SONDA TEMPERATURA SALIDA AGUA EVAPORADOR
-CF1	4/D07	CONDENSADOR
-CF2	4/D05	CONDENSADOR
-CF3	4/D03	CONDENSADOR
-CF4	4/D01	CONDENSADOR
-FA11	3/C14	FUSIBLE PHASE MONITOR
-FF1	4/A02	FUSIBLE
-FT01	4/A13	FUSIBLE AUXILIARIO
-FT02	6/D03	FUSIBLE AUXILIARIO
-KA1	5/H06	RELE' ANTIHIELO
-KAC1	–	RELE' COMPRESOR
-KC1	5/H03	CONTACTOR COMPRESOR
-KHP1	5/H01	RELE' DE ALTA PRESION
-KP1	5/H11	CONTACTOR BOMBA
-KP2	5/H09	CONTACTOR BOMBA
-MC1	3/F04	COMPRESOR
-MF1	4/H06	VENTILADOR
-MF2	4/H03	VENTILADOR
-MF3	4/E03	VENTILADOR
-MF4	4/E01	VENTILADOR
-MP1	3/F11	BOMBA
-MP2	3/F13	BOMBA
PE	3/E04	BORNE DE TIERRA
-Q0	3/B03	SECCIONADOR DE POTENCIA
-QC1	3/B04	INTERRUPTOR AUTOMATICO COMPRESOR
-QP1	3/B10	INTERRUPTOR AUTOMATICO BOMBA
-RAE1	4/F12	RESISTENCIA ANTIHIELO EVAPORADOR
-RAE2	4/F13	RESISTENCIA ANTIHIELO EVAPORADOR
-RAP1	4/F14	RESISTENCIA ANTIHIELO BOMBAS
-RAP2	4/F14	RESISTENCIA ANTIHIELO BOMBAS
-RAT	4/F15	RESISTENCIA ANTIHIELO TANQUE
-RC1	4/G10	CALENTADOR DEL CARTER
-S1HP1	5/B00	PRESOSTATO DE ALTA PRESION
-SHT1	5/E01	TERMOSTATO DE ALTA TEMPERATURA
-S1LP1	6/H09	PRESOSTATO DE BAJA PRESION
-SP1	5/E12	SELECTOR
-SWD1	6/H11	PRESOSTATO DIFERENCIAL AGUA
-T1	4/A12	TRANSFORMADOR
-X1		BORNES
-X2		BORNES
-YF1		ELECTROVALVULA FREON
-YRC1	5/G14	ELECTROVALVULA DE INVERSION DEL CICLO

СОКРАЩЕНИЕ	ПОЛОЖЕНИЕ	НАЗВАНИЕ
-A1	6/C03	ЭЛЕКТРОННАЯ СХЕМА
-A11	3/F14	ФАЗОВЫЙ МОНИТОРИНГ
-AFSR1	4/C07	РЕГУЛЯТОР СКОРОСТИ ВЕНТИЛЯТОРОВ
-BAT1	6/D10	ДАТЧИК ТЕМП-РЫ ОКР. СРЕДЫ ДАТЧИК ОТТАИВАНИЯ
-BCP1	6/F02	РЕГУЛЯТОР ДАВЛЕНИЯ
-BEWIT	6/G03	ДАТЧИК ТЕМПЕРАТУРЫ ВОДЫ НА ВХОДЕ В ИСПАРИТЕЛЬ
-BEWOT	6/G03	ДАТЧИК ТЕМП-РЫ ВОДЫ НА ВЫХОДЕ ИЗ ИСПАРИТЕЛЯ
-CF1	4/D07	КОНДЕНСАТОР
-CF2	4/D05	КОНДЕНСАТОР
-CF3	4/D03	КОНДЕНСАТОР
-CF4	4/D01	КОНДЕНСАТОР
-FA11	3/C14	ПРЕДОХРАНИТЕЛЬ ФАЗОВОГО МОНИТОРИНГА
-FF1	4/A02	ПРЕДОХРАНИТЕЛЬ
-FT01	4/A13	ПРЕДОХРАНИТЕЛЬ ВСПОМАГАТЕЛЬНОГО КОНТУРА
-FT02	6/D03	ПРЕДОХРАНИТЕЛЬ ВСПОМАГАТЕЛЬНОГО КОНТУРА
-KA1	5/H06	РЕЛЕ АВАРИЙНОГО СИГНАЛА ПО ОБМЕРЗАНИЮ
-KAC1	–	ВСПОМОГАТЕЛЬНОЕ РЕЛЕКОНТАКТОРА КОМПРЕССОРА
-KC1	5/H03	КОНТАКТОР КОМПРЕССОРА
-KHP1	5/H01	РЕЛЕ АВАРИЙНОГО СИГНАЛА ПО ВЫСОКОМУ ДАВЛЕНИЮ
-KP1	5/H11	КОНТАКТОР НАСОСА
-KP2	5/H09	КОНТАКТОР НАСОСА
-MC1	3/F04	КОМПРЕССОР
-MF1	4/H06	ВЕНТИЛЯТОР
-MF2	4/H03	ВЕНТИЛЯТОР
-MF3	4/E03	ВЕНТИЛЯТОР
-MF4	4/E01	ВЕНТИЛЯТОР
-MP1	3/F11	НАСОС
-MP2	3/F13	НАСОС
PE	3/E04	КЛЕММНИК ЗАЗЕМЛЕНИЯ
-Q0	3/B03	ВЫКЛЮЧАТЕЛЬ НАГРУЗКИ
-QC1	3/B04	АВТОМАТИЧЕСКИЙ ПРЕРЫВАТЕЛЬ ПИТАНИЯ КОМПРЕССОРА
-QP1	3/B10	АВТОМАТИЧЕСКИЙ ПРЕРЫВАТЕЛЬ ПИТАНИЯ НАСОСА
-RAE1	4/F12	НАГРЕВАТЕЛЬНОЕ СОПРОТИВЛЕНИЕ ИСПАРИТЕЛЯ
-RAE2	4/F13	НАГРЕВАТЕЛЬНОЕ СОПРОТИВЛЕНИЕ ИСПАРИТЕЛЯ
-RAP1	4/F14	НАГРЕВАТЕЛЬНОЕ СОПРОТИВЛЕНИЕ НАСОСА
-RAP2	4/F14	НАГРЕВАТЕЛЬНОЕ СОПРОТИВЛЕНИЕ НАСОСА
-RAT	4/F15	НАГРЕВАТЕЛЬНОЕ СОПРОТИВЛЕНИЕ БАКА
-RC1	4/G10	НАГРЕВАТЕЛЬ КАРТЕРА
-S1HP1	5/B00	ПРЕССОСТАТ ВЫСОКОГО ДАВЛЕНИЯ
-SHT1	5/E01	ТЕРМОСТАТ ВЫСОКОЙ ТЕМПЕРАТУРЫ
-S1LP1	6/H09	ПРЕССОСТАТ НИЗКОГО ДАВЛЕНИЯ
-SP1	5/E12	СЕЛЕКТОР
-SWD1	6/H11	ДИФФЕРЕНЦИАЛЬНЫЙ ПРЕССОСТАТ ВОДЫ
-T1	4/A12	ТРАНСФОРМАТОР НАПРЯЖЕНИЯ
-X1		КЛЕММНИК
-X2		КЛЕММНИК
-YF1		ЭЛЕКТРОКЛАПАН НА ЛИНИИ НАГНЕТЕНИЯ ХЛАДАГЕНТА
-YRC1	5/G14	ЭЛЕКТРОКЛАПАН ПЕРЕБРОСА ЦИКЛА

KRONE Kälte+Klima Vertriebs-GmbH		
	bearbeitet:	geändert:
Name:	H.H.	
Datum:	22.10.2020	
Uhrzeit:		
	MCY-10-WP bis MCY-44-WP Kaltwassersätze mit WP-Funktion	

CY / MCY 10 - 19 WP

SIGLA INITIALS SIGLE KENNZEIC SIGLA СОКРАЩЕНИЕ	POSIZIONE POSITION POSITION ORTEN POSICION ПОЛОЖЕНИЕ	– MARCA / MODELLO – – MARKE / TYP – – BRAND / MODEL – – MARCA / MODELO – – MARQUE / MODELE – МАРКА КОМПОНЕНТА — МОДЕЛЬ					N°
		MODEL	– STANDARD –		– ALTERNAT. 1 –		
–FA11	3/C14			2A gG 500V (10,3x38mm)	–	–	3
			WEBER	PCH 3X38 cod. 2403038	–	–	1
–FF1	4/B02			6A gG 500V (10,3x38mm)	–	–	1
			WEBER	PCH 1X38 cod. 2401038	–	–	1
–FT01	4/B13		FUSIT	4A T 250Vac (5x20mm)	–	–	1
–FT02	6/D03		PHOENIX	UK5–HESI + 0,315A T 250V (5x20mm)	–	–	1
–KC1	5/H02	CY/HCY 031	EATON	DILM12–01 (24V 50/60Hz) art.276869 + PKZM0–XDM12 art.283149	SIEMENS	3RT10 16–1AB01 + 3RA1911–1A	1
		CY/HCY 051	EATON	DILM17–01 (24V 50/60Hz) art.277040 + PKZM0–XM32DE art.239349 + DILM32–XIP2X art.118855	SIEMENS	3RT10 25–1AC20 + 3RA1911–1A	1
		CY/HCY 071	EATON	DILM25–01 (24V 50/60Hz) art.277168 + PKZM0–XM32DE art.239349 + DILM32–XIP2X art.118855	SIEMENS	3RT10 25–1AC20 + 3RA1911–1A	1
–KHP1	5/H01		FINDER	48.52.8.024.0060.SMA	SCHRACK	RT424.524(24Vac)+RT78.726+PTML0.524+GZM80–0041+RT17.040	1
–Q0	3/B04	CY/HCY 031–051	ABB	OT 25F3 + OTPS40FPN2	ABB	OT 25F4N2	1
		CY/HCY 071	ABB	OT 40F3 + OTPS40FPN2	ABB	OT 40F4N2	1
			ABB	OHYS3AH1	–	–	1
			ABB	OXS6X120	–	–	1
–QC1	3/C04	CY/HCY 031–051	EATON	PKZM0–12 art.278486	SIEMENS	3RV10 11–1JA10	1
		CY/HCY 071	EATON	PKZM0–20 art.046988	SIEMENS	3RV10 21–4AA10	1
–T1	4/B12			P=100VA Vpri=230Vac Vs=24Vac	–	–	1
				CON PORTAFUS. INCORPORATO AL SECONDARIO	–	–	–
–X1			PHOENIX	STTBS 2.5	–	–	–
–X2			PHOENIX	STTBS 2.5	–	–	–

CON OPZIONE RESISTENZA ANTIGELO / WITH ANTIFREEZE HEATER OPTION

SIGLA INITIALS SIGLE KENNZEIC SIGLA СОКРАЩЕНИЕ	POSIZIONE POSITION POSITION ORTEN POSICION ПОЛОЖЕНИЕ	– MARCA / MODELLO – – MARKE / TYP – – BRAND / MODEL – – MARCA / MODELO – – MARQUE / MODELE – МАРКА КОМПОНЕНТА — МОДЕЛЬ					N°
		– STANDARD –			– ALTERNAT. 1 –		
–KA1	5/H05	FINDER	48.52.8.024.0060.SMA		–	–	1

CON OPZIONE POMPA P1 / WITH P1 PUMP OPTION

SIGLA INITIALS SIGLE KENNZEIC SIGLA СОКРАЩЕНИЕ	POSIZIONE POSITION POSITION ORTEN POSICION ПОЛОЖЕНИЕ	– MARCA / MODELLO – – MARKE / TYP – – BRAND / MODEL – – MARCA / MODELO – – MARQUE / MODELE – МАРКА КОМПОНЕНТА — МОДЕЛЬ					N°
		– STANDARD –			– ALTERNAT. 1 –		
–KP1	5/H08	EATON	DILM7–10 (24V 50/60Hz) art.276554 + PKZM0–XDM12 art.283149		SIEMENS	3RT10 15–1AB01 + 3RA1911–1A	1
–QP1 (P1)	3/C07	EATON	PKZM0–1,6 art.072735 + NHI–E–11–PKZ0 art.082883		SIEMENS	3RV10 11–1BA10 + 3RV1901–1E	1

KRONE Kälte+Klima Vertriebs-GmbH		
	bearbeitet:	geändert:
Name:	H.H.	
Datum:	22.10.2020	
Uhrzeit:		
	MCY-10-WP bis MCY-44-WP Kaltwassersätze mit WP-Funktion	

CY / MCY 22 - 30 WP

SIGLA INITIALS SIGLE KENNZEIC SIGLA СОКРАЩЕНИЕ	POSIZIONE POSITION POSITION ORTEN POSICION ПОЛОЖЕНИЕ	– MARCA / MODELLO – – MARKE / TYP – – BRAND / MODEL – – MARCA / MODELO – – MARQUE / MODELE – МАРКА КОМПОНЕНТА — МОДЕЛЬ					N°
		MODEL	– STANDARD –		– ALTERNAT. 1 –		
–FA11	3/C14			2A gG 500V (10,3x38mm)	–	–	3
			WEBER	PCH 3X38 cod. 2403038	–	–	1
–FF1	4/B02			6A gG 500V (10,3x38mm)	–	–	1
			WEBER	PCH 1X38 cod. 2401038	–	–	1
–FT01	4/B13		FUSIT	4A T 250Vac (5x20mm)	–	–	1
–FT02	6/D03		PHOENIX	UK5–HESI + 0,315A T 250V (5x20mm)	–	–	1
–KC1	5/H02	CY/HCY 081	EATON	DILM17–01 (24V 50/60Hz) art.277040 + DILM32–XIP2X art.118855	SIEMENS	3RT10 25–1AC20 + 3RA1921–1A	1
		CY/HCY 101	EATON	DILM25–01 (24V 50/60Hz) art.277168 + DILM32–XIP2X art.118855	SIEMENS	3RT10 26–1AC20 + 3RA1921–1A	1
–KHP1	5/H01		FINDER	48.52.8.024.0060.SMA	SCHRACK	RT424.524(24Vac)+RT78.726+PTML0.524+GZM80–0041+RT17.040	1
–Q0	3/B03		ABB	OT 63F3 + OTPS80FP	ABB	OT 63F4N2	1
			ABB	OHYS2AJ	–	–	1
			ABB	OXS6X120	–	–	1
–QC1	3/C04	CY/HCY 081	EATON	PKZM0–16 art.046938	SIEMENS	3RV10 21–4AA10	1
		CY/HCY 101	EATON	PKZM0–25 art.046989	SIEMENS	3RV10 21–4CA10	1
–T1	4/B12			P=100VA Vpri=230Vac Vs=24Vac	–	–	1
				CON PORTAFUS. INCORPORATO AL SECONDARIO	–	–	–
–X1			PHOENIX	STTBS 2.5	–	–	–
–X2			PHOENIX	STTBS 2.5	–	–	–

CON OPZIONE RESISTENZA ANTIGELO / WITH ANTIFREEZE HEATER OPTION

SIGLA INITIALS SIGLE KENNZEIC SIGLA СОКРАЩЕНИЕ	POSIZIONE POSITION POSITION ORTEN POSICION ПОЛОЖЕНИЕ	– MARCA / MODELLO – – MARKE / TYP – – BRAND / MODEL – – MARCA / MODELO – – MARQUE / MODELE – МАРКА КОМПОНЕНТА — МОДЕЛЬ					N°
		– STANDARD –			– ALTERNAT. 1 –		
–KA1	5/H05	FINDER		48.52.8.024.0060.SMA	–	–	1

CON OPZIONE POMPA P0, P1 / WITH P0, P1 PUMP OPTION

SIGLA INITIALS SIGLE KENNZEIC SIGLA СОКРАЩЕНИЕ	POSIZIONE POSITION POSITION ORTEN POSICION ПОЛОЖЕНИЕ	– MARCA / MODELLO – – MARKE / TYP – – BRAND / MODEL – – MARCA / MODELO – – MARQUE / MODELE – МАРКА КОМПОНЕНТА — МОДЕЛЬ					N°
		– STANDARD –			– ALTERNAT. 1 –		
–KP1	5/H08	EATON		DILM7–10 (24V 50/60Hz) art.276554	SIEMENS	3RT10 15–1AB01	1
–QP1 (P0)	3/C07	EATON		PKZM0–1,6 art.072735 + NHI–E–11–PKZ0 art.082883	SIEMENS	3RV10 11–1BA10 + 3RV1901–1E	1
–QP1 (P1)	3/C07	EATON		PKZM0–2,5 art.072736 + NHI–E–11–PKZ0 art.082883	SIEMENS	3RV10 11–1BA10 + 3RV1901–1E	1

CG CON OPZIONE POMPA P0+P0, P1+P1 / CG WITH P0+P0, P1+P1 PUMP OPTION

SIGLA INITIALS SIGLE KENNZEIC SIGLA СОКРАЩЕНИЕ	POSIZIONE POSITION POSITION ORTEN POSICION ПОЛОЖЕНИЕ	– MARCA / MODELLO – – MARKE / TYP – – BRAND / MODEL – – MARCA / MODELO – – MARQUE / MODELE – МАРКА КОМПОНЕНТА — МОДЕЛЬ					N°
		– STANDARD –			– ALTERNAT. 1 –		
–KP1	5/H08	EATON		DILM7–10 (24V 50/60Hz) art.276554	SIEMENS	3RT10 15–1AB01	1
–KP2	5/H12	EATON		DILM7–10 (24V 50/60Hz) art.276554	SIEMENS	3RT10 15–1AB01	1
–QP1 (P0)	3/C07	EATON		PKZM0–1,6 art.072735 + NHI–E–11–PKZ0 art.082883	SIEMENS	3RV10 11–1BA10 + 3RV1901–1E	1
–QP1 (P1)	3/C07	EATON		PKZM0–2,5 art.072736 + NHI–E–11–PKZ0 art.082883	SIEMENS	3RV10 11–1BA10 + 3RV1901–1E	1
–SP1	5/E12	ABB		E213–16–001	ABB	E221–6	1

CY / MCY 39 - 44 WP

SIGLA INITIALS SIGLE KENNZEIC SIGLA СОКРАЩЕНИЕ	POSIZIONE POSITION POSITION ORTEN POSICION ПОЛОЖЕНИЕ	– MARCA / MODELLO – – MARKE / TYP – – BRAND / MODEL – – MARCA / MODELO – MARQUE / MODELE – МАРКА КОМПОНЕНТА — МОДЕЛЬ					N°
		MODEL	– STANDARD –		– ALTERNAT. 1 –		
–FA11	3/C14			2A gG 500V (10,3x38mm)	–	–	3
			WEBER	PCH 3X38 cod. 2403038	–	–	1
–FF1	4/B02			10A gG 500V (10,3x38mm)	–	–	1
			WEBER	PCH 1X38 cod. 2401038	–	–	1
–FT01	4/B13		FUSIT	4A T 250Vac (5x20mm)	–	–	1
–FT02	6/D03		PHOENIX	UK5–HESI + 0,315A T 250V (5x20mm)	–	–	1
–KC1	5/H02	CY/HCY 131	EATON	DILM32–01 (24V 50/60Hz) art.277296 + PKZM0–XM32DE art.239349 + DILM32–XIP2X art.118855	SIEMENS	3RT10 34–1AC20 + 3RA1921–1A	1
		CY/HCY 171	EATON	DILM32–01 (24V 50/60Hz) art.277296 + PKZM0–XM32DE art.239349 + DILM32–XIP2X art.118855	SIEMENS	3RT10 34–1AC20 + 3RA1921–1A	1
–KHP1	5/H01		FINDER	48.52.8.024.0060.SMA	SCHRACK	RT424.524(24Vac)+RT78.726+PTML0.524+GZM80–0041+RT17.040	1
–Q0	3/B03	CY/HCY 131	ABB	OT 63F3 + OTPS80FP	ABB	OT 63F4N2	1
		CY/HCY 171	ABB	OT 80F3 + OTPS80FP	ABB	OT 80F4N2	1
			ABB	OHYS2AJ	–	–	1
			ABB	OXS6X120	–	–	1
–QC1	3/C04	CY/HCY 131	EATON	PKZM0–32 art.278489	SIEMENS	3RV10 31–4EA10	1
		CY/HCY 171	EATON	PKZM0–32 art.278489	SIEMENS	3RV10 31–4EA10	1
–T1	4/B12			P=100VA Vpri=230Vac Vs=24Vac	–	–	1
				CON PORTAFUS. INCORPORATO AL SECONDARIO	–	–	–
–X1			PHOENIX	STTBS 2.5	–	–	–
–X2			PHOENIX	STTBS 2.5	–	–	–

CON OPZIONE RESISTENZA ANTIGELO / WITH ANTIFREEZE HEATER OPTION

SIGLA INITIALS SIGLE KENNZEIC SIGLA СОКРАЩЕНИЕ	POSIZIONE POSITION POSITION ORTEN POSICION ПОЛОЖЕНИЕ	– MARCA / MODELLO – – MARKE / TYP – – BRAND / MODEL – – MARCA / MODELO – MARQUE / MODELE – МАРКА КОМПОНЕНТА — МОДЕЛЬ					N°
			– STANDARD –		– ALTERNAT. 1 –		
–KA1	5/H05	FINDER		48.52.8.024.0060.SMA	–	–	1

CON OPZIONE POMPA P0, P1 / WITH P0, P1 PUMP OPTION

SIGLA INITIALS SIGLE KENNZEIC SIGLA СОКРАЩЕНИЕ	POSIZIONE POSITION POSITION ORTEN POSICION ПОЛОЖЕНИЕ	– MARCA / MODELLO – – MARKE / TYP – – BRAND / MODEL – – MARCA / MODELO – MARQUE / MODELE – МАРКА КОМПОНЕНТА — МОДЕЛЬ					N°
			– STANDARD –		– ALTERNAT. 1 –		
–KP1	5/H08	EATON		DILM7–10 (24V 50/60Hz) art.276554	SIEMENS	3RT10 15–1AB01	1
–QP1 (P0)	3/C07	EATON		PKZM0–2,5 art.072736 + NHI–E–11–PKZ0 art.082883	SIEMENS	3RV10 11–1BA10 + 3RV1901–1E	1
–QP1 (P1)	3/C07	EATON		PKZM0–2,5 art.072736 + NHI–E–11–PKZ0 art.082883	SIEMENS	3RV10 11–1DA10 + 3RV1901–1E	1

CON OPZIONE POMPA P0+P0, P1+P1 / WITH P0+P0, P1+P1 PUMP OPTION

SIGLA INITIALS SIGLE KENNZEIC SIGLA СОКРАЩЕНИЕ	POSIZIONE POSITION POSITION ORTEN POSICION ПОЛОЖЕНИЕ	– MARCA / MODELLO – – MARKE / TYP – – BRAND / MODEL – – MARCA / MODELO – MARQUE / MODELE – МАРКА КОМПОНЕНТА — МОДЕЛЬ					N°
			– STANDARD –		– ALTERNAT. 1 –		
–KP1	5/H08	EATON		DILM7–10 (24V 50/60Hz) art.276554	SIEMENS	3RT10 15–1AB01	1
–KP2	5/H12	EATON		DILM7–10 (24V 50/60Hz) art.276554	SIEMENS	3RT10 15–1AB01	1
–QP1 (P0)	3/C07	EATON		PKZM0–2,5 art.072736 + NHI–E–11–PKZ0 art.082883	SIEMENS	3RV10 11–1BA10 + 3RV1901–1E	1
–QP1 (P1)	3/C07	EATON		PKZM0–2,5 art.072736 + NHI–E–11–PKZ0 art.082883	SIEMENS	3RV10 11–1DA10 + 3RV1901–1E	1
–SP1	5/E12	ABB		E213–16–001	ABB	E221–6	1

KRONE Kälte+Klima Vertriebs-GmbH		
	bearbeitet:	geändert:
Name:	H.H.	
Datum:	22.10.2020	
Uhrzeit:		
	MCY-10-WP bis MCY-44-WP Kaltwassersätze mit WP-Funktion	

SIGLA INITIALS SIGLE KENNZEIC SIGLA СОКРАЩЕНИЕ	POSIZIONE POSITION POSITION ORTEN POSICION ПОЛОЖЕНИЕ	– MARCA / MODELLO – – MARKE / TYP – – BRAND / MODEL – – MARCA / MODELO – – MARQUE / MODELE – МАРКА КОМПОНЕНТА — МОДЕЛЬ				N°
		MODEL	– STANDARD –	– ALTERNAT. 1 –		
–A1	6/C03	DIXELL	IC121C 24Vac	–	–	1
–A11	3/F14	GAVAZZI	DPA51CM44	–	–	1
–AFSR1	4/C07	DIXELL	XV10PK ––SOLOPER/ONLY FOR CY / MCY 10 ÷ 30 WP	–	–	1
	4/C07	DIXELL	XV22PK ––SOLOPER/ONLY FOR CY / MCY 39 ÷ 44 WP	–	–	1
–BAT1	6/D09		NTC ** IP68	–	–	1
–BCP1	6/E02	KELLER	PA21Y/0–50bar/81553.99	KELLER	PA22–S/80935.12 50b	1
–BEWIT	11/G04		NTC ** IP68	–	–	1
–BEWOT	11/H04		NTC ** IP68	–	–	1
–S1HP1	5/B00	RANCO	AUT. HP 39,0 – 30,4 barg CE	–	–	1
–S1LP1	6/G08	RANCO/DANFOSS	AUT. LP (3,4–5,0 barg CY) (1,7–2,7 barg MCY-WP)	–	–	1
–SHT1	5/E01	CAEM	TU–V T.F. SET=130°C diff=5°C	–	–	1
–SWD1	6/G12	TOVO	SFS	–	–	1

KRONE Kälte+Klima Vertriebs-GmbH		
	bearbeitet:	geändert:
Name:	H.H.	
Datum:	22.10.2020	
Uhrzeit:		
	MCY-10-WP bis MCY-44-WP Kaltwassersätze mit WP-Funktion	