GREE

KRONE
Partner in Sachen Klima

Installations- und Bedienungsanleitung

Kabel-Fernbedienung XK117

Bitte lesen Sie diese Anleitung vor Anschluss und Inbetriebnahme gründlich durch.

Kabel-Fernbedienung XK117

Montage

■ Abmessungen und Bauteile der Kabel-Fernbedienung

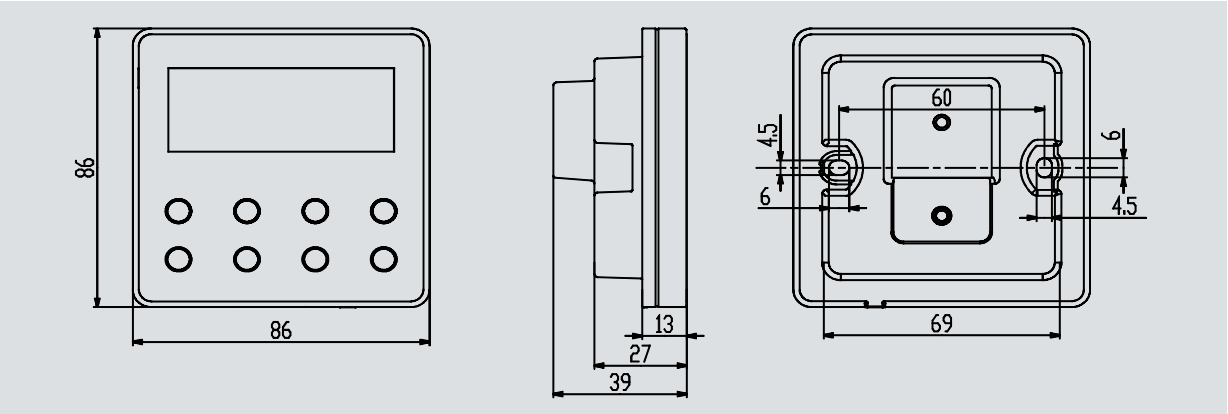

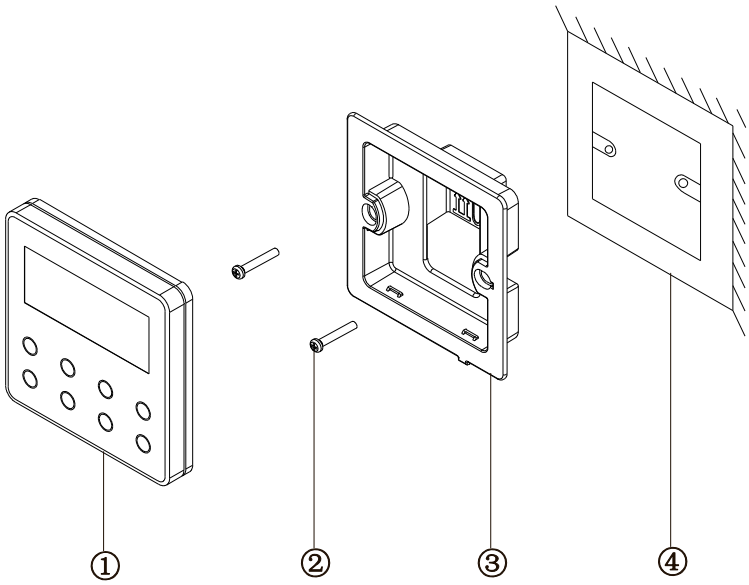

Beschreibung der Bauteile der Kabel-Fernbedienung

Nr.	①	②	③	④
Bezeichnung	Kabel - Fernbedienung	M4×25 Schraube	Basis der Kabel - Fernbedienung	Elektrische Installationsdose für Unterputz - Wandmontage
Stückzahl	1	2	1	1 (bauseitig bereitgestellt)

Wählen Sie zuerst ein geeignetes Signalkabel für die Kabel-Fernbedienung aus. Zweiadriges Signalkabel (Leiterquerschnitt: ≥ 0,75 mm2, Länge: < 30 m, empfohlene Länge: 8 m).

1. Schalten Sie vor der Installation die Stromversorgung der Inneneinheit ab. Es ist nicht zulässig, an der Anlage unter Spannung zu arbeiten.
2. Ziehen Sie das zweiadrige STP-Kabel aus der Installationsdose in der Wand heraus, und stecken Sie es durch die Anschlussöffnung im hinteren Bereich der Basis der Kabel-Fernbedienung durch.
3. Befestigen Sie die Basis der Kabel-Fernbedienung an der Wand. Schrauben Sie diese mit M4×25 Schrauben an der Installationsdose in der Wand an.
4. Schließen Sie das zweiadrige STP-Kabel an den beiden Klemmen an der Rückseite der Kabel-Fernbedienung an, und befestigen Sie die Einzelleitungen mit Schrauben. Die Polarität der Einzelleitungen ist frei wählbar, achten Sie jedoch darauf, dass diese nicht an einer Starkstromschaltung angeschlossen werden.
5. Rasten Sie die Platte der Kabel-Fernbedienung in der Basis ein. Die Installation ist dadurch fertig.

■ Montage der Kabel-Fernbedienung

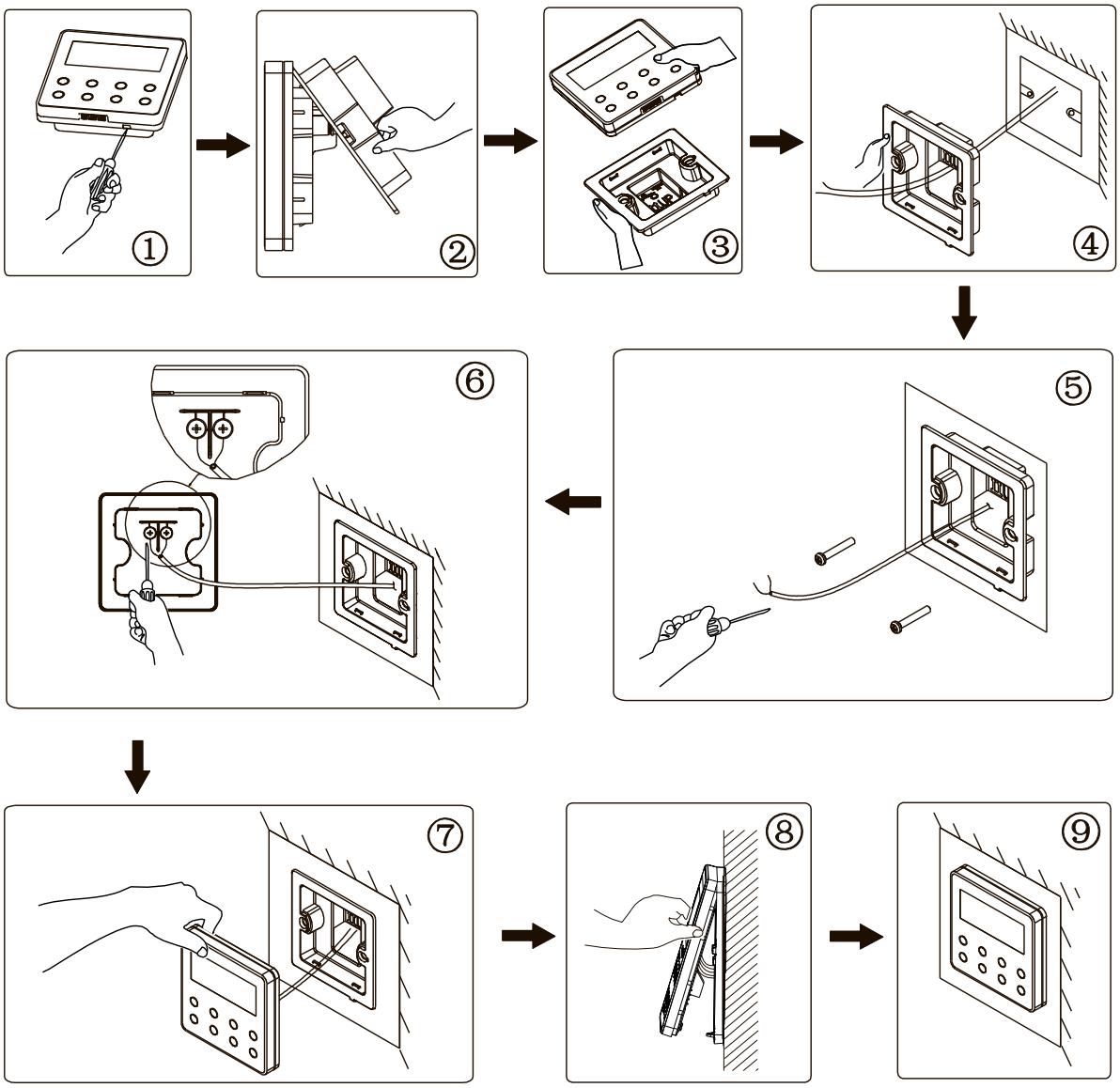

■ Demontage der Kabel-Fernbedienung

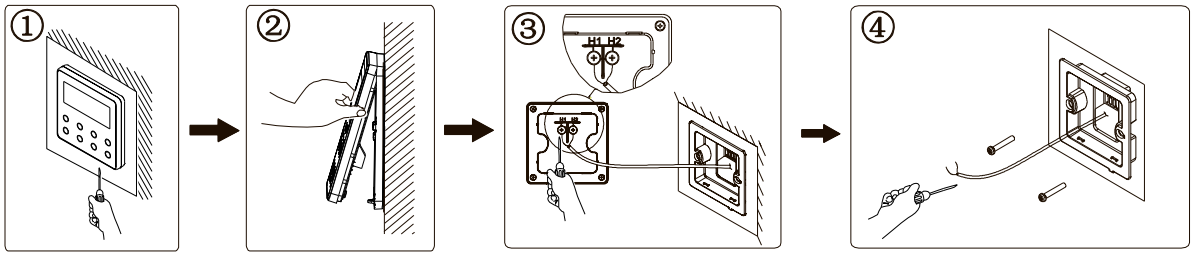

Kabel-Fernbedienung XK117

Standort und Bedingungen für die Installation der Kabel-Fernbedienung

- Installieren Sie die Kabel-Fernbedienung nicht an Orten mit Feuchte- oder Spritzwassergefahr.
- Installieren Sie die Kabel-Fernbedienung nicht in der Nähe von heißen Gegenständen oder in direktem Sonnenlicht.
- Installieren Sie die Kabel-Fernbedienung nicht gegenüber einem Fenster, um mögliche Störungen durch Ferncontroller für eventuell gleiche Gerätemodelle bei Ihren Nachbarn und dadurch Fehlfunktion Ihrer Klimaanlage zu vermeiden.
- Unterbrechen Sie vor der Installation die Speisung von in der Wand befindlichen Starkstromleitungen. Die Installation darf nicht durchgeführt werden, wenn die Leitungen unter Spannung sind.
- Beachten Sie die folgenden Hinweise, um Fehler durch elektromagnetische Störungen vorzubeugen:
  - Vergewissern Sie sich, dass die Schnittstelle für das Kommunikationskabel korrekt verdrahtet ist, sonst funktioniert die Kommunikation nicht.
  - Das Signalkabel der Kabel-Fernbedienung sollte getrennt vom Speisekabel und vom Verbindungskabel der Innen-/Außeneinheiten verlegt werden. Der Mindestabstand der Kabel sollte 20 cm betragen, sonst funktioniert die Kommunikation nicht normal.
  - Kann der Installationsort des Gerätes elektromagnetischen Störungen ausgesetzt werden, ist ein STP-Kabel (abgeschirmtes Kabel mit 2 verdrillten Adern) als Signalkabel für die Kabel-Fernbedienung zu benutzen.
- Die Kabel-Fernbedienung darf nur in Innenräumen installiert werden. Der Betriebstemperaturbereich der Kabel-Fernbedienung reicht von 0 bis 50 °C.

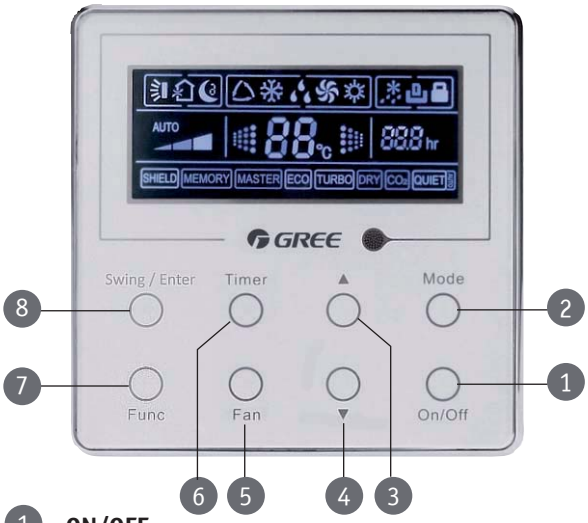

1 ON/OFF

Drücken Sie die ON/OFF-Taste, um die Klimaanlage einzuschalten. Im Display werden dann Solltemperatur, Lüfterstufe, Betriebsart usw. angezeigt. Drücken Sie die ON/OFF-Taste nochmals, um den Betrieb der Klimaanlage zu unterbrechen. Es wird dann nur die Solltemperatur angezeigt. Der EIN/AUS-Status des Gerätes wird wie folgt angezeigt:

Zustand bei eingeschaltetem Gerät

Zustand bei ausgeschaltetem Gerät

2 MODE

Die Betriebsarten werden nacheinander mit der Taste angewählt. Beim Start des Gerätes ist standardmäßig die Betriebsart „Auto“ eingestellt. Das Gerät wählt automatisch die geeignete Betriebsart entsprechend der aktuellen Raumverhältnisse.

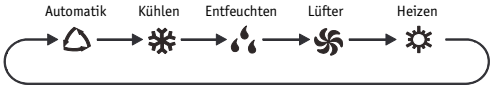

3 4 Temperatur einstellen

Drücken Sie bei eingeschaltetem Gerät die Tasten ▼ oder ▲, um die Solltemperatur um 1 °C zu erhöhen oder zu verringern. Werden die Tasten gedrückt und gedrückt gehalten, erhöht oder verringert sich die Solltemperatur alle 0,3 Sekunden um 1 °C. Die Vorgehensweise bei der Bedienung ist wie folgt:
Der Solltemperaturbereich im Kühl-, Entfeuchtungs-, Lüfter- oder Heizmodus reicht von 16 – 30 °C. Im AUTO-Modus kann die Temperatur nicht eingestellt werden.

5 FAN

Anwahl der Lüfterstufen: Beim Start des Gerätes ist standardmäßig die Lüfterstufe Auto eingestellt. Durch wiederholtes Drücken der Taste werden nacheinander die Lüfterstufen <AUTO> bis <TURBO> angewählt. Im DRY-Modus läuft das Gerät ausschließlich in der niedrigsten Lüfterstufe.

6 TIMER

Sie können bei ein-/ausgeschaltetem Gerät einen Zeitpunkt für das zeitgesteuerte Ein-/Ausschalten des Gerätes durch Drücken der TIMER-Taste einstellen.

Timer für das Einschalten einstellen: Drücken Sie die TIMER-Taste bei ausgeschaltetem Gerät und nicht eingestelltem Timer. Im LCD-Display erscheint „xx.x HOUR“, und die Leuchtanzeigen „ON“ und „HOUR“ blinken. Dann stellen Sie die Zeit für das Einschalten durch Drücken der Tasten ▲ oder ▼ ein. Sobald die Einstellung fertig ist, drücken Sie die TIMER-Taste.
Wird die MODE-Taste gedrückt, bevor die TIMER-Taste zur Beendigung der Einstellung gedrückt wird, können Sie auch die Zeit für das Ausschalten einstellen. Im LCD-Display erscheint „xx.x HOUR“, und die Leuchtanzeigen „OFF“ und „HOUR“ blinken. Stellen Sie die Zeit für das Ausschalten mit den Tasten ▲ oder ▼ ein. Schließen Sie die Einstellung durch Drücken der TIMER-Taste ab. Im Display erscheint „xx.x HOUR ON/OFF“ im Eingabefeld für den Timer; „xx.x HOUR“ ist die Zeit für das Einschalten des Gerätes, die Zeit für das Ausschalten des Gerätes wird nicht angezeigt.

Timer für das Ausschalten einstellen: Drücken Sie die TIMER-Taste bei eingeschaltetem Gerät und nicht eingestelltem Timer. Im LCD-Display erscheint „xx.x HOUR“, und die Leuchtanzeigen „OFF“ und „HOUR“ blinken. Dann stellen Sie die Zeit für das Ausschaltendurch Drücken der Tasten ▲ oder ▼ ein. Sobald die Einstellung fertig ist, drücken Sie die TIMER-Taste. Wird die MODE-Taste gedrückt, bevor die TIMER-Taste zur Beendigung der Einstellung gedrückt wird, können Sie auch die Zeit für das Einschalten einstellen. Im LCDDisplayerscheint „xx.x HOUR“, und die Leuchtanzeigen „ON“ und „HOUR“ blinken. Stellen Sie die Zeit für das Einschalten mit den Tasten ▲ oder ▼ ein. Schließen Sie die Einstellung durch Drücken der TIMER-Taste ab. Im Display erscheint „xx.x HOUR ON/OFF“ im Eingabefeld für den Timer; „xx.x HOUR“ ist die Zeit für das Ausschalten des Gerätes, die Zeit für das Einschalten des Gerätes wird nicht angezeigt.

Timer-Funktion abbrechen: Sobald die Timer-Funktion eingestellt ist, drücken Sie die TIMERTaste. Im LCD-Display erlischt „xx.x HOUR“, und die Timer-Funktion wird abgebrochen.

Felder im Display zum Anzeigen der Timer-Einstellungen: Der Einstellbereich des Timers reicht von 0,5 bis 24 Stunden. Durch jedes Drücken der Tasten ▲ oder ▼ wird die eingestellte Zeit um 0,5 Stunden erhöht bzw. verringert. Wird die Taste gedrückt und gedrückt gehalten, wird der Zeitwert um 0,5 Stunden in Schritten von 0,3 Sekunden erhöht oder verringert.

Anmerkung:
- Bei eingeschaltetem Gerät beginnt die Zählung der Zeit des EIN-Timers mit dem Zeitpunkt des Ausschaltens des Gerätes.
- Bei ausgeschaltetem Gerät beginnt die Zählung der Zeit des AUS-Timers mit dem Zeitpunkt des Einschaltens des Gerätes.

7 Funktionen

Sie können bei eingeschaltetem Gerät die FUNCTION-Taste drücken, um die Einstellungen für die Funktionen SLEEP (im Kühl-, Entfeuchtungs- oder Heizmodus einstellbar), Luft, leiser Lauf (im AUTO-, Kühl- oder Heizmodus einstellbar), Gesundheit, Temperieren (im Heizmodus einstellbar), I-Demand (im Kühlmodus einstellbar), SWING nach links/rechts, Turbo-Lüfter (im Kühl- oder Heizmodus einstellbar), X-Fan (im Kühl- oder Entfeuchtungsmodus einstellbar), Hilfsheizung (im Heizmodus einstellbar) und Filterreinigung auszuwählen.

Die Leuchtanzeige der ausgewählten Funktion blinkt. Danach können Sie die Funktion durch Drücken der SWING/ENTER-Taste aktivieren oder deaktivieren. Wurde die ausgewählte Funktion vor dem Einstellen nicht aktiviert, können Sie diese durch Drücken der SWING/ENTER-Taste einschalten. Wurde die ausgewählte Funktion vor dem Einstellen aktiviert, können Sie diese durch Drücken der SWING/ENTER-Taste ausschalten. Durch Aktivierung der Funktion leuchtet die entsprechende Leuchtanzeige auf. Sobald die Einstellung für eine Funktion fertig ist, wird zum Einstellen der nächsten Funktion gewechselt.

Weiter unten sind spezifische Anweisungen für das Einstellen einiger Funktionen aufgeführt.

8 SWING

Es gibt zwei mögliche Modi für die horizontale Luftablenkung: einfache Luftablenkung und einstellbare Luftablenkung. Ablenkmodus wechseln: Drücken Sie bei ausgeschaltetem Gerät die Tasten SWING/ENTER und ▲ für 5 Sekunden gleichzeitig. Die Leuchtanzeige für die Luftablenkung blinkt. Dadurch ist das Umschalten zwischen der einfachen und der einstellbaren Luftablenkung fertig.

Wenn der einfache Luftablenkmodus eingestellt und die Anlage eingeschaltet ist, wird dieser Modus durch Drücken der SWING/ENTER-Taste eingeschaltet und durch nächstes Drücken der SWING/ENTER-Taste ausgeschaltet. Wenn der einstellbare Luftablenkmodus eingestellt ist, wechselt die Einstellung der Luftablenkung durch jedes Drücken der SWING/ENTER-Taste im folgenden Zyklus:

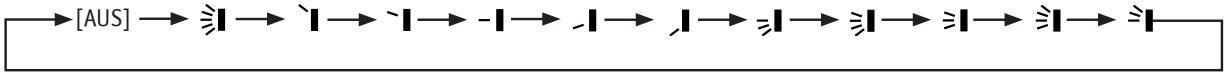

Frischluftzufuhr

Für das Einstellen der Frischluftzufuhr sind insgesamt 10 Modi verfügbar, die von 1 bis 10 durchnummeriert sind. Der aktuelle Modus erscheint im Temperaturfeld. Durch Drücken der Tasten ▲ oder ▼ wählen Sie den gewünschten Modus aus, dann bestätigen Sie die Einstellung durch Drücken der SWING/ENTER-Taste. Die Parameter für die Frischluftzufuhr-Funktion sind wie folgt:

1: Das Gerät läuft für 60 Minuten, das Frischluftventil bleibt für 6 Minuten geöffnet.
2: Das Gerät läuft für 60 Minuten, das Frischluftventil bleibt für 12 Minuten geöffnet.
3: Das Gerät läuft für 60 Minuten, das Frischluftventil bleibt für 18 Minuten geöffnet.
4: Das Gerät läuft für 60 Minuten, das Frischluftventil bleibt für 24 Minuten geöffnet.
5: Das Gerät läuft für 60 Minuten, das Frischluftventil bleibt für 30 Minuten geöffnet.
6: Das Gerät läuft für 60 Minuten, das Frischluftventil bleibt für 36 Minuten geöffnet.
7: Das Gerät läuft für 60 Minuten, das Frischluftventil bleibt für 42 Minuten geöffnet.
8: Das Gerät läuft für 60 Minuten, das Frischluftventil bleibt für 48 Minuten geöffnet.
9: Das Gerät läuft für 60 Minuten, das Frischluftventil bleibt für 54 Minuten geöffnet.
10: Das Gerät läuft, das Frischluftventil ist geöffnet.

Filterreinigung

Während der Einstellung der Filterreinigungs-Funktion erscheint eine zweistellige Zahl im Timerfeld, die den Verunreinigungsgrad darstellt. Wählen Sie den gewünschten Zahlenwert durch Drücken der Tasten ▲ oder ▼ aus, dann bestätigen Sie die Einstellung durch Drücken der SWING/ENTER-Taste. Die folgende Tabelle zeigt die Beziehung zwischen dem angezeigten Verunreinigungsgrad und der Gesamtlaufzeit. Sobald der Zeitpunkt für die Filterreinigung nach dem Einstellen der Funktion eintritt, blinkt die „CLEAN“ Anzeige, die an die notwendige Filterreinigung erinnert. Werden die Tasten ▲ oder ▼ für das Einstellen des Verunreinigungsgrades und dann die SWING/ENTER-Taste gedrückt, wird die Gesamtlaufzeit für die Erinnerung an die Filterreinigung nicht zurückgesetzt; überschreitet die Zeit nach dem Einstellen die aktuelle Gesamtlaufzeit, hört die „CLEAN“ Anzeige auf zu blinken; unterschreitet die Zeit nach dem Einstellen die aktuelle Gesamtlaufzeit, blinkt die „CLEAN“ Anzeige weiter. Die Filterreinigungs-Funktion kann nur abgebrochen werden, indem die „CLEAN“ Anzeige mit der FUNCTION-Taste ausgewählt, der Zahlenwert im Timerfeld auf „00“ gesetzt und danach die SWING/ENTER-Taste gedrückt wird. Dadurch wird die Gesamtlaufzeit für die Filterreinigung zurückgesetzt.

Verunreinigungs-grad	Gesamtlaufzeit (Stunden)	Verunreinigungs-grad	Gesamtlaufzeit (Stunden)	Verunreinigungs-grad	Gesamtlaufzeit (Stunden)
10	5500	20	1400	30	100
11	6000	21	1800	31	200
12	6500	22	2200	32	300
13	7000	23	2600	33	400
14	7500	24	3000	34	500
15	8000	25	3400	35	600
16	8500	26	3800	36	7 00
17	9000	27	4200	37	800
18	9500	28	4600	38	900
19	10000	29	5000	39	1000

ABSENCE

Um während Ihrer Abwesenheit die Temperatur im Raum zu halten, können Sie mit dieser Funktion den Heizbetrieb (8°C) aufrechterhalten.
Drücken Sie auf der Einstellungsseite die Taste ▲ oder ▼ , um die Funktion auszuwählen.
HiNweise:
- Die Funktion ist nur im Heizbetrieb verfügbar.
- Wenn diese Funktion eingestellt ist, wird die Solltemperatur 8°C angezeigt. Temperatureinstellung und Ventilatorgeschwindigkeit sind gesperrt.
- Mit einem Wechsel der Betriebsart wird die Funktion beendet.
- Die Funktionen ABSENCE und SLEEP können nicht gleichzeitig ausgeführt werden.

I DEMAND

Mit dieser Funktion lässt sich das Gerät individuell einstellen. Solange die Funktion aktiviert ist, werden die bisherigen Einstellungen nicht ausgeführt.
Drücken Sie auf der Einstellungsseite die Taste ▲ oder ▼ , um die Funktion auszuwählen.
Hinweise:
- Die Funktion ist nur im Kühlbetrieb verfügbar.
- Wenn diese Funktion eingestellt ist, wird die Solltemperatur angezeigt. Temperatureinstellung und Ventilatorgeschwindigkeit sind gesperrt.
- Mit einem Wechsel der Betriebsart wird die Funktion beendet.
- Die Funktionen I DEMAND und SLEEP können nicht gleichzeitig ausgeführt werden.

ENERGIESPARMODUS

Drücken Sie bei ausgeschaltetem Gerät die Tasten TIMER und ▲ für 5 Sekunden gleichzeitig, um zur Einstellung der Energieeinsparung zu wechseln. Die „SAVE“ Anzeige und die Kühlmodusanzeige werden angezeigt. Die „SAVE“ Anzeige blinkt, und im Temperaturfeld erscheinen die obere und die untere Temperaturgrenze. Durch Drücken der Tasten ▲ oder ▼ können Sie eine Temperaturgrenze (Einstellbereich von 16–30) einstellen. Durch Drücken der MODE-Taste kann zwischen Kühlmodus und Heizmodus gewechselt werden. Im Energiesparmodus bei nur zum Kühlen Geräten kann nur die untere Temperaturgrenze fürs Kühlen eingestellt werden. Während der Einstellung können die eingestellte Temperatur und der Status der Energieeinsparung in den einzelnen Modi durch Drücken der SWING/ENTER-Taste jederzeit gespeichert und anschließend die Energiesparfunktion gestartet werden.
Energiesparfunktion deaktivieren: Drücken Sie bei ausgeschaltetem Gerät wieder die Tasten TIMER und ▲ für 5 Sekunden gleichzeitig. Dadurch wird die Funktion abgebrochen.

Entfeuchtungsfunktion bei niedriger Temperatur

Drücken Sie im Entfeuchtungsmodus (Solltemperatur auf 16 °C eingestellt) die Taste ▼ zweimal. Die Einstellung der Solltemperatur wechselt auf 12 °C, und das Gerät wechselt zum Entfeuchtungsmodus bei niedriger Temperatur.
Die Entfeuchtungsfunktion bei niedriger Temperatur kann direkt durch Drücken der Taste ▲ oder durch Moduswechsel abgebrochen werden.

Fernbedienung sperren

Ist das Gerät ein- oder ausgeschaltet und es liegt kein Fehler vor, drücken Sie die Tasten ▲ und ▼ für 5 Sekunden gleichzeitig, um die Fernbedienung zu sperren. Im LCD-Display erscheint die Leuchtanzeige. Die Sperr-Funktion kann abgebrochen werden, indem die Tasten ▲ und ▼ wieder für 5 Sekunden gleichzeitig gedrückt werden.
Der Controller reagiert bei aktiver Funktion auf keine Tastenbetätigung. Der Status der Funktion wird vom Gerät gespeichert und nach einem Stromausfall und nachfolgender Stromrückkehr wiederhergestellt.

Memory-Funktion

Drücken Sie bei ausgeschaltetem Gerät die Tasten MODE und ▲ für 5 Sekunden gleichzeitig, um die Memory-Funktion ein- oder auszuschalten. Bei eingeschalteter Memory-Funktion erscheint die „MEMORY“ Anzeige. War die Memory-Funktion während eines Stromausfalls nicht eingeschaltet, bleibt das Gerät nach der Stromrückkehr ausgeschaltet. Wenn die Memory-Funktion an der Kabel-Fernbedienung eingestellt ist und die Stromversorgung ausfällt, wird der ursprüngliche Betriebszustand des Gerätes nach der Stromrückkehr von der Kabel-Fernbedienung wiederhergestellt.

Grad Fahrenheit und Celsius umschalten

Drücken Sie bei ausgeschaltetem Gerät die Tasten MODE und ▲ für 5 Sekunden gleichzeitig, um die Temperaturanzeige zwischen Grad Celsius und Grad Fahrenheit zu wechseln.

Umgebungstemperatur ermitteln

Drücken Sie bei ein- oder ausgeschaltetem Gerät die SWING/ENTER-Taste für 5 Sekunden, um in die Schnittstelle zur Anzeige der Umgebungstemperatur zu wechseln. Im Timerfeld erscheint der Umgebungstemperaturtyp 01 oder 02, im Temperaturfeld erscheint der Temperaturwert für die Umgebungstemperatur vom entsprechenden Typ. Der Temperaturtyp 01 steht für die Außentemperatur, der Temperaturtyp 02 steht für die Raumtemperatur. Durch Drücken der MODE-Taste kann zwischen den Temperaturtypen 01 und 02 gewechselt werden.
Wird eine beliebige Taste (MODE-Taste ausgenommen) gedrückt oder ein Signal von der Fernbedienung vom Gerät empfangen, wird das Anzeigen der Umgebungstemperatur abgebrochen. Der Abbruch erfolgt auch automatisch, falls keine Operation innerhalb von 10 Sekunden durchgeführt wird.

Anmerkung:
Wenn der Temperatursensor eine gleichbleibende Außentemperatur für 12 Stunden sensiert, wird das Anzeigen der Temperaturangabe des Außentemperatursensors blockiert.

Kabel-Fernbedienung XK117

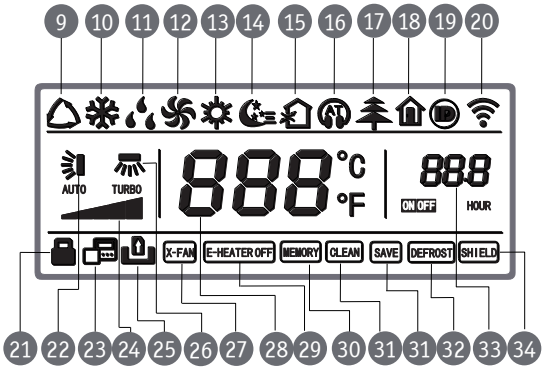

DISPLAYANZEIGEN

9	**Automatik**	Die Betriebsart wird entsprechend der Raumtemperaturänderungen automatisch gewählt.
10	**Kühlen**	
11	**Entfeuchten**	
12	**Lüften**	
13	**Heizen**	
14	**Sleep**	Wird angezeigt, wenn die Funktion eingeschaltet ist (nur der Modus II wird angezeigt).
15	**Frischluftzufuhr**	Wird angezeigt, wenn die Funktion eingestellt ist.
16	**Flüsterbetrieb**	Wird angezeigt, wenn die Funktion eingestellt ist.
17	**Gesundheit**	Wird angezeigt, wenn die Funktion (Ionen erzeugen) eingestellt ist.
18	**Abwesenheit**	Wird angezeigt, wenn die Funktion (Temperieren) eingestellt ist.
19	**I-DEMAND**	Wird angezeigt, wenn die I-DEMAND-Funktion eingestellt ist.
20	**Wi-Fi**	Leuchtanzeige der Wi-Fi-Funktion (reserviert, für die Kabel-Fernbedienung nicht benutzt).
21	**Tastensperre**	Wird angezeigt, wenn die Funktion (Bedienung sperren) eingestellt ist.
22	**Swing vertikal**	Wird angezeigt, wenn die Funktion für die vertikal ausgeblasene Luft eingestellt ist.
23	**Sekundäre Kabel-FB**	Wird angezeigt, wenn eine sekundäre Kabel-Fernbedienung installiert ist.
24	**Lüfterstufe**	Zeigt die aktuell eingestellte Lüfterstufe an.
25	**Türkontakt**	Wird angezeigt, wenn keine Zugriffskarte eingesteckt ist.
26	**Swing horizontal**	Wird angezeigt, wenn die Funktion für die horizontal ausgeblasene Luft eingestellt ist.
27	**X-Fan**	Wird angezeigt, wenn die Funktion (Lüfternachlauf, Gerät nach Ausschalten trocknen) eingestellt ist.
28	**Temperatur**	Zeigt die eingestellte Temperatur an.
29	**Elektrische Zusatzheizung**	Zeigt den EIN/AUS-Status der Zusatzheizung an.
30	**Memory**	Wird angezeigt, wenn die Funktion eingestellt ist (nach Stromausfall und -rückkehr wird der vor dem Ausfall bestehende Gerätestatus wiederhergestellt).
31	**Filterreinigung**	Erinnerung an die Filterreinigung.
31	**Energieeinsparung**	Wird angezeigt, wenn die Energiesparfunktion eingestellt ist.
32	**Abtauen**	Zeigt den Abtau-Status an.
33	**Timer**	Wird angezeigt, wenn die Timer-Funktion eingestellt ist.
34	**Sperre**	Zeigt den Sperrstatus für die Funktionen der Kabel-Fernbedienung mithilfe von Fernüberwachung oder Zentralcontroller an.

Kabel-Fernbedienung XK117

■ Störungsanzeige

Störungen innerhalb des Systems werden im Display mit unterschiedlichen Codes dargestellt. Treten mehrere Störungen gleichzeitig auf, werden die Codes im Wechsel angezeigt.
In der folgenden Tabelle sind die möglichen Störungen und ihre entsprechenden Codes aufgeführt.

■ Störungen Außengerät

Code	Bedeutung
E0	Störung Außengerät
E1	Störung Hochdruck
E2	zu niedrige Heißgastemperatur
E3	Störung Niederdruck
E4	zu hohe Verdichterendtemperatur
F0	Störung Platine Außengerät
F1	Störung Hochdruckfühler
F3	Störung Niederdruckfühler
FP	Störung DC-Motor
FU	Störung Temperaturfühler Kompressor 2
Fb	Störung Temperaturfühler Kompressor 2
J1	Kompressor 1 Überlastung
J2	Kompressor 2 Überlastung
J3	Kompressor 3 Überlastung
J4	Kompressor 4 Überlastung
J5	Kompressor 5 Überlastung
b4	Unterkühler Störung Temperaturfühler
b5	Unterkühler Störung Temperaturfühler
b6	Gas-Flüssigkeits-Separator Temperaturfühler
b7	Gas-Flüssigkeits-Separator Temperaturfühler
b8	Außen-Luftfeuchtigkeitsfühler
b9	Wärmetauscher Temperaturfühler
bA	Ölrückführung Temperaturfühler
bH	Störung Systemuhr
F5	Kompressor 1 Temperaturfühler
F6	Kompressor 2 Temperaturfühler
F7	Kompressor 3 Temperaturfühler
F8	Kompressor 4 Temperaturfühler
F9	Kompressor 5 Temperaturfühler
FA	Kompressor 6 Temperaturfühler
FH	Kompressor 1 Spannungsfehler

Code	Bedeutung
FC	Kompressor 2 Spannungsfehler
FL	Kompressor 3 Spannungsfehler
FE	Kompressor 4 Spannungsfehler
FF	Kompressor 5 Spannungsfehler
FJ	Kompressor 6 Spannungsfehler
J6	Kompressor 6 Überlastung
J7	Störung 4-Wege-Ventil
J8	System-Überdruckschutz
J9	System-Unterdruckschutz
JA	Schutz vor abweichendem Druck
JC	Überlaufschutz Kondensatwanne
JL	Hoch-/Niederdruckschutz
JE	Ölrückführungsleitung blockiert
JF	Leckage in Ölrückführungsleitung
b1	Störung Regelfühler
b2	Abtau-Temperaturfühler 1
b3	Abtau-Temperaturfühler 2
bC	Kompressor 1 Distanz-Temperaturfühler
bL	Kompressor 2 Distanz-Temperaturfühler
bE	Störung Fühler Außeneinheit
bF	Störung Fühler Außeneinheit
bJ	Hoch-/Niederdruckfühler verdreht verbunden
P0	Fehler Kompressorplatine
P1	Störung Kompressorplatine
P2	Überspannungsschutz Kompressorplatine
P3	Reset-Schutz Kompressorplatine
H0	Fehler Ventilatorplatine
H1	Störung Ventilatorplatine
H2	Überspannungsschutz Ventilatorplatine

■ Störungen Innengerät

Code	Bedeutung
L0	Störung Innengerät
L1	Innengerät Ventilator-Motorschutz
L2	Schutz Zusatzheizung
L3	Schutz Wasserstand
L4	Störung Stromversorgung Kabel-FB
L5	Frostschutz
L7	Kein Master-Innengerät erkannt
L8	Leistungsverlust
L9	Störung Gruppenregler Geräteanzahl
LA	Innengeräte nicht kompatibel
LH	zu geringe Luftmenge
LC	Innen-/Außengeräte nicht kompatibel
LP	Nulldurchgang Motor

Code	Bedeutung
d1	Störung Platine Innengerät
d3	Störung Regelfühler
d4	Störung Fühler Flüssigkeitsleitung Innengerät
d5	Störung Temperaturfühler Rohrleitung
d6	Störung Fühler Sauggasleitung Innengerät
d7	Störung Fühler Luftfeuchtigkeit
d8	Störung Fühler Wassertemperatur
d9	Störung Jumper
dA	Innengerät-Adressfehler
dH	Störung Platine Kabelfernbedienung
dC	DIP-Schalter Einstellungsfehler
dL	Störung Fühler Außeneinheit
dE	Störung Innengerät CO_2-Fühler
db	Spezial-Code:

■ Status-Anzeigen

Code	Bedeutung
A0	Gerät wartet auf Störungsbeseitigung
A1	Prüfung Kompressorbetriebsbedingungen
A2	Kältemittelmangel
A3	Abtauung
A4	Ölrückführung
A5	Online-Test
A8	Vakuum
AH	Heizbetrieb
AC	Kühlbetrieb
AF	Ventilatorbetrieb
AJ	Anforderung Filterreinigung

Code	Bedeutung
AU	Fernausschaltung
Ab	Notausschaltung
Ad	Funktionsbeschränkung
An	Temperaturüberwachung
n3	Zwangsabtauung
n5	Zwangsänderung Innengerätenummer
nL	Niederdruckanpassung
nJ	Hochtemperaturschutz im Heizmodus
nP	Temperaturanpassung während des Abtauens
nU	Sperrung des Innengerätes aufheben

■ Codes zur Fehlerbeseitigung

Code	Bedeutung
U2	Jumperstellung
U3	Phasenfolge Schutz der Stromversorgung
U4	Kältemittelmangel ausgleichen
U5	falsche Adresse der Kompressorplatine
U6	Ventilstörung
U8	Störung Innengerät
U9	Störung Außengerät
UC	Master-Innengerät erfolgreich eingestellt
UE	Kältemittelmenge unzureichend
UL	DIP-Schaltereinstellung Kompressor

Code	Bedeutung
C0	Kommunikationsstörung zwischen IG/AG/FB
C2	Kommunikationsstörung zwischen FB/Inverter
C3	Kommunikationsstörung zwischen FB/Ventilator
C4	Innengerät nicht erkannt
C5	Zuweisung Innengerätenummer
C6	Zuweisung Außengerätenummer
CH	Eingangsspannung zu hoch
CL	Eingangsspannung zu gering
CF	Störung Master-Innengerät
CJ	Störung Adresszuweisung
CP	Störung Kabelfernbedienung
CU	Kommunikationsstörung zwischen IG/IR-Empfänger
Cb	Störung Geräte-IP

www.krone-klima.de

Für Druckfehler wird keine Haftung übernommen. Änderungen bleiben vorbehalten. Abbildungen können abweichen. © Krone Kälte & Klima Vertriebs GmbH

Dieses Produkt darf nicht über den Hausmüll entsorgt werden.
Dieses Produkt muss an einer autorisierten Recycling-Stelle
für elektrische und elektronische Geräte entsorgt werden.