KRONE

Partner in Sachen Klima

Installations- und Bedienungsanleitung

Kondensatpumpe B-3069N

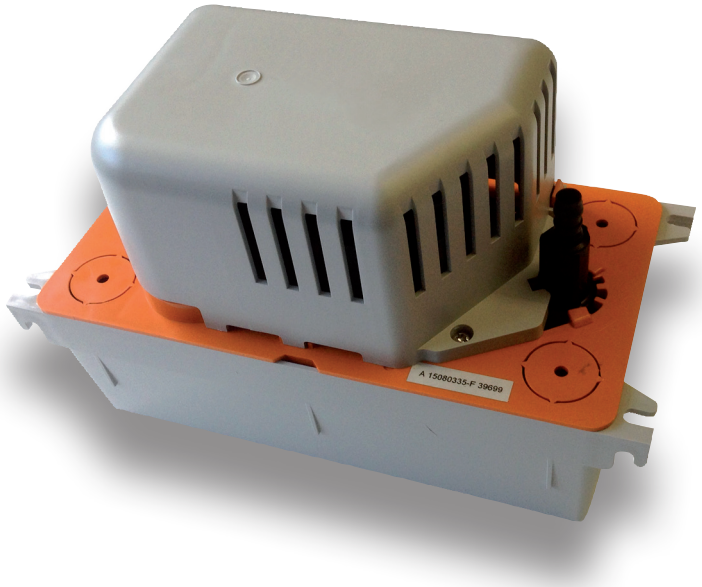

Bitte lesen Sie diese Anleitung vor Anschluss und Inbetriebnahme gründlich durch.

B-3069N

Die Monoblock-Zentrifugalpumpe B-3069N ist für die Ableitung von belastetem Kondensat konzipiert. Sie eignet sich ganz besonders für den Einsatz mit Kühlschränken, Standgeräten, Verdampfern, Kühlvitrinen und Brennwertkesseln (deren Kondensate pH-Wert > 2.5 haben und deren Temperatur 65 °C nicht überschreitet).

Leistungsdaten:

Stromversorgung	230 V - 50 Hz - 70 W - 0,67 A
Kontakt für die Sicherheitsfunktion	Öffner 4 A ohmsche Last - 250 V
Maximale Fördermenge	500 l/h
Maximale Förderhöhe	5,0 m
Betriebsart	S3: 30 % (3 s EIN - 7s AUS)
Geräuschpegel bei Betrieb	45 dBA bei 1 m Abstand
Schaltpunkte (mm)	Fig.4
Zulässige Kondensattemperatur	t< 80 °C; pH-Wert: > 2.5
Wannenkapazität	2,0 l
Überhitzungsschutz	105 °C (automatisches Wiedereinschalten)
Schutzart	IP 20

Fördermenge (l/h):

Förderhöhe	Gesamtlänge der Leitung			
	5 m	10 m	20 m	30 m
1 m	380	300	240	190
2 m	310	280	200	150
3 m	240	200	145	110
4 m	150	130	80	60
5 m	30	20	0	0

SICHERHEITSHINWEISE

- Diese Pumpe ist nur für die Förderung von Wasser bestimmt.
- Die Pumpe ist für den Betrieb in Innenräumen konzipiert. Die Pumpe darf nicht als Tauchpumpe eingesetzt und/oder in feuchter Umgebung aufgestellt werden und ist vor Frost zu schützen.
- Dieses Gerät darf nicht von Personen (einschließlich Kindern) mit eingeschränkten körperlichen, sensorischen oder geistigen Fähigkeiten bzw. ohne ausreichende Erfahrung und Sachkenntnis benutzt werden, es sei denn, sie werden von einer für ihre Sicherheit verantwortlichen Person beaufsichtigt oder wurden von dieser mit dem Gebrauch des Gerätes vertraut gemacht.
- Kinder sollten beaufsichtigt werden, damit sie nicht mit dem Gerät spielen.
- Betriebsstörungen und insbesondere eine Beschädigung des Stromkabels müssen von qualifizierten Fachkräften behoben werden, um jegliche Gefahr auszuschließen.
- Bei Modellen, die nicht über eine Steckdose angeschlossen sind, muss gemäß den Installationsvorschriften an den festverlegten Leitungen eine Möglichkeit vorgesehen werden, das Gerät vom Stromnetz zu trennen.

WARNHINWEIS: Stromschlaggefahr: Diese Pumpe verfügt über ein Erdungskabel. Überprüfen Sie den ordnungsgemäßen Anschluss des Kabels an die Erdung, um die Gefahr eines Stromschlags gering zu halten.

1/ INBETRIEBNAHME
a/ Netzanschluss
Schließen Sie das Stromkabel an das Netz an. Beachten Sie die örtlichen Installationsvorschriften.

b/ Elektrischer Alarmanschluss. (Fig. 10 -11)
ACHTUNG: Der Alarmkontakt erfolgt stromlos (Schließer oder Öffner) bei 250 V~ mit einem Ausschaltvermögen von 1 A (induktive Last) und 4 A (ohmsche Last) angeschlossen werden. Wir empfehlen Ihnen, diesen Kontakt für die Abschaltung der Kälteproduktion zum Schutz vor Kondensatüberlauf zu verwenden (siehe Abb. 10). Zur Änderung der Art des Kontakts siehe Abb.11.

c/ Hydraulischer Anschluss (Fig. 6 -9)
Die Pumpe wird in horizontaler Stellung unterhalb des Kondensatablaufs des Geräts montiert. Es sind vier Öffnungen Ø 30 mm im Deckel vorgesehen. Die Förderung des Kondensats erfolgt über ein Rückschlagventil, an das ein Schlauch (Ø 10 mm) mit höchstzulässigem Krümmungsradius von 60 mm angeschlossen ist. Verwenden Sie für 6-mm-Schläuche das Reduzierstück SINJ18005. In diesem Fall verringert sich die Fördermenge. Vor dem Anschließen oder Abziehen des Schlauchs nach Möglichkeit das Rückschlagventil ausbauen.

d/ Aufstellung/Montage (Fig. 6 -9)
Die Pumpe kann an der Wand (mitgelieferte 262-mm-Schablone siehe S. 3-4 und Befestigungsschrauben) und mithilfe von 4 Halterungen an der Decke (für die Deckenmontage müssen die 4 Gewindebolzen + Muttern sowie die 2 im Lieferumfang enthaltenen Schablonen von S. 3-4 verwendet werden) befestigt bzw. am Boden aufgestellt werden. Die Wasserauslassseite für die Wanne kann frei gewählt werden (links oder rechtsseitige Montage des Pumpenblocks) Rund um die Pumpe muss ausreichender Freiraum zur Kühlung vorgesehen werden. Achten Sie darauf, dass die Kondensatschläuche nicht abgeklemmt werden. Verwenden Sie bei Bedarf ein Panzerrohr. Siehe das Kurvendiagramm bezüglich der Verringerung der Fördermenge aufgrund der Druckabnahme.
Brennwerttchnik (EN12056.1, §4.5, §5.8) : Schlauch muss säureresistent sein (ph< 6.5). Die Einleitung sollte vorzugsweise Gebäudeinneren erfolgen.

2/ BETRIEB
ACHTUNG: Entfernen Sie vor der Inbetriebnahme unbedingt die rote Transportsicherung des Schwimmers an der Deckelseite (Abb. 12).

a/ Funktionsprüfung
Füllen Sie Wasser in die Pumpe. Überprüfen Sie, ob sich die Pumpe ein- und bei gesunkenem Wasserstand wieder ausschaltet. Zur Überprüfung der Alarmfunktion füllen Sie so lange Wasser in die Pumpe, bis der Alarm ausgelöst wird (Abschaltung des Geräts, akustischer und optischer Alarm usw.).

b/ Reinigung
ACHTUNG: Vor jeder Reinigung muss das Gerät ausgeschaltet werden.
Das Pumpeninnere muss regelmäßig gereinigt werden. Nehmen Sie die Wanne der Pumpe ab und reinigen Sie sie mit einer 5% igem Javelwasser. Achten Sie darauf, dass der Schwimmer nicht verunreinigt wird. Setzen Sie die Wanne wieder ein und führen Sie nochmals eine Funktionsprüfung für die Pumpe und den Alarm aus.

3/ FALLS DIE KONDENSATPUMPE IM DAUERBETRIEB LÄUFT :
1) Wurde die Transportsicherung entfernt?
2) Sind die Druckleitungen weder blockiert noch undicht?
3) Ist das Rückschlagventil sauber?
Falls die Pumpe ständig läuft oder sehr schnell ein- und ausschaltet das Rückschlagventil.
auf Dichtheit überprüfen. Falls die Pumpe nicht anläuft, den elektrischen Anschluss überprüfen.

Fig. 1

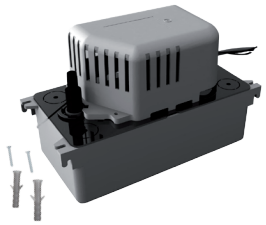

A
Ø 10 mm int - 5 m
Ø int 3/8"- 16 1/2 ft

B
Ø 15/17 - 20 - 24/25 - 32 - 40 mm
Ø int 5/8"- 3/4"- 1"- 1 1/4" - 1 1/2"

C
Ø 10 - 20 mm
Ø 3/8" - 3/4"

D
Ø 10 - 10 mm
Ø 3/8" - 3/8"

E
6 mm
10 mm (3/8")

Fig. 2

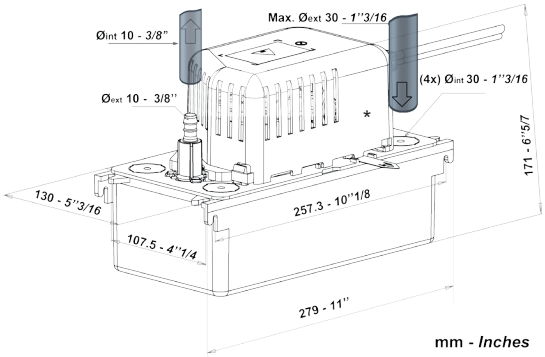

Fig. 3

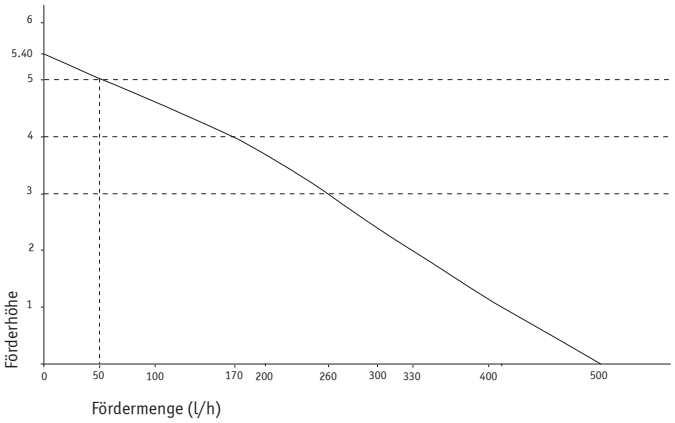

Fig. 3

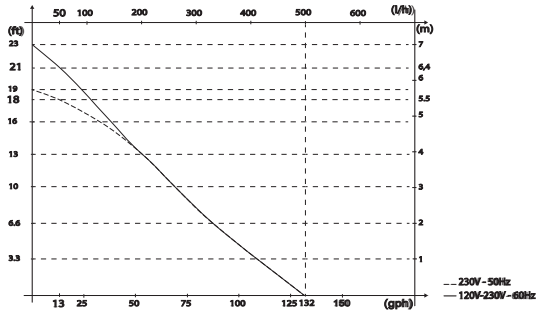

Fig. 4

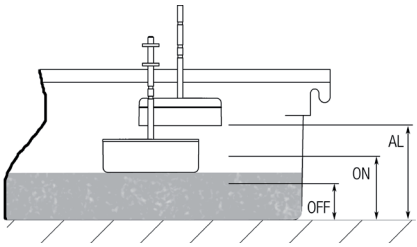

ON : 53 mm (2 3/32")
OFF : 42 mm (1 21/32")
AL *: 64 mm (2 1/2")

Fig. 5

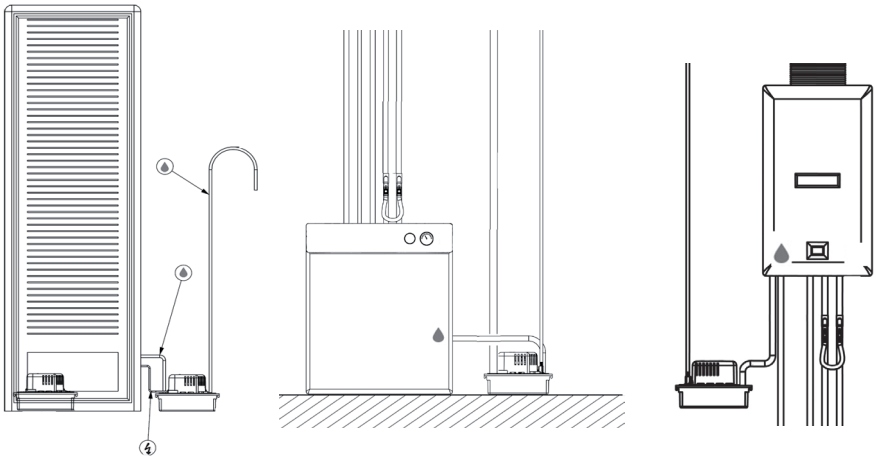

Fig. 6

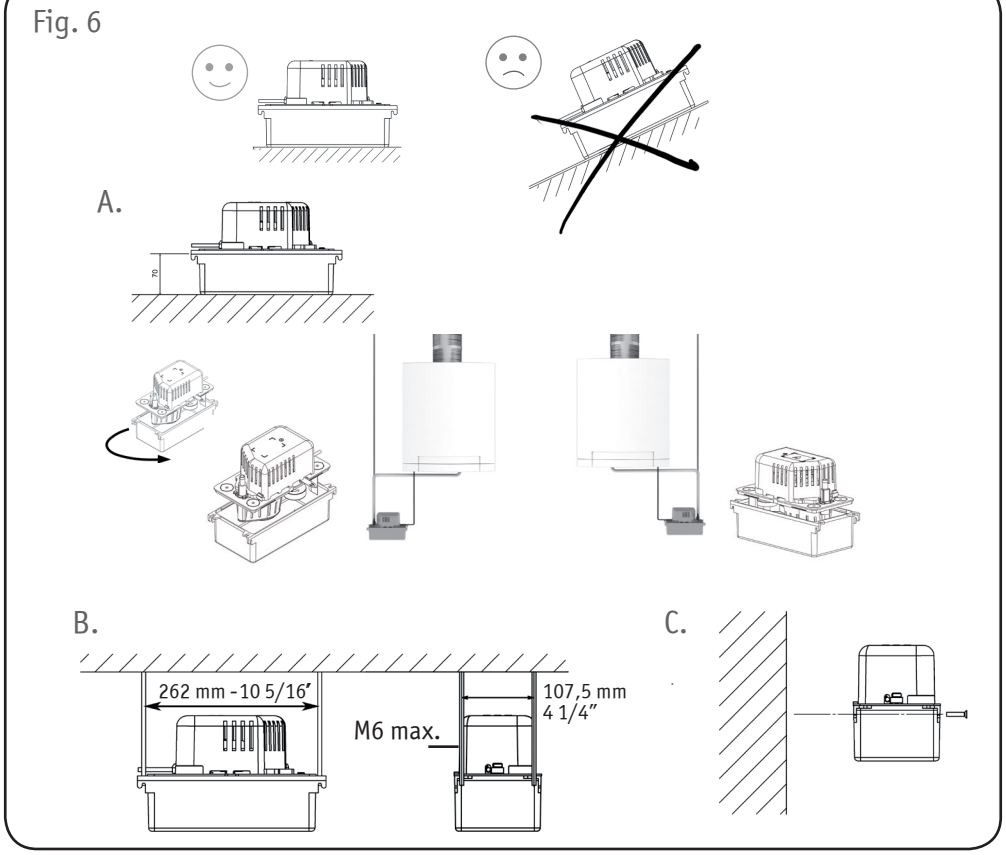
A.
70
B.
262 mm - 10 5/16"
M6 max.
107,5 mm
4 1/4"
C.

Fig. 7

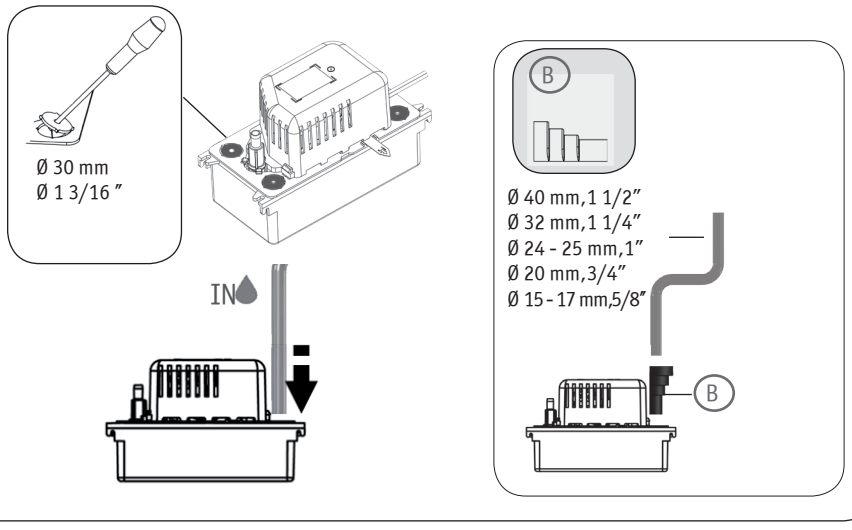
Ø 30 mm
Ø 1 3/16 "
IN
B
Ø 40 mm,1 1/2"
Ø 32 mm,1 1/4"
Ø 24 - 25 mm,1"
Ø 20 mm,3/4"
Ø 15 - 17 mm,5/8"
B

Fig. 8

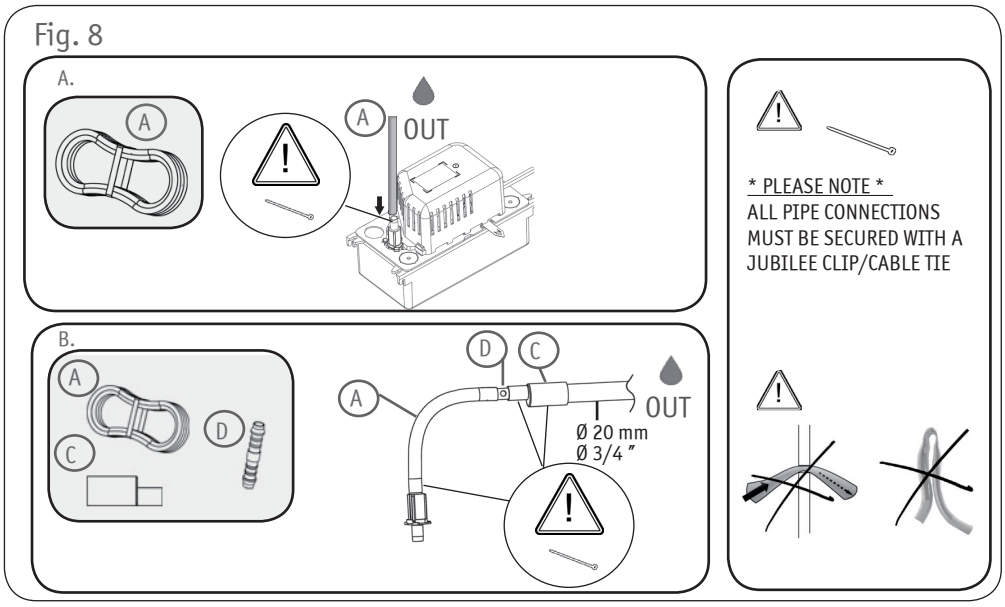
A.
A
A
OUT
B.
A
C
D
D
C
A
OUT
Ø 20 mm
Ø 3/4 ″
* PLEASE NOTE *
ALL PIPE CONNECTIONS
MUST BE SECURED WITH A
JUBILEE CLIP/CABLE TIE

Fig. 9

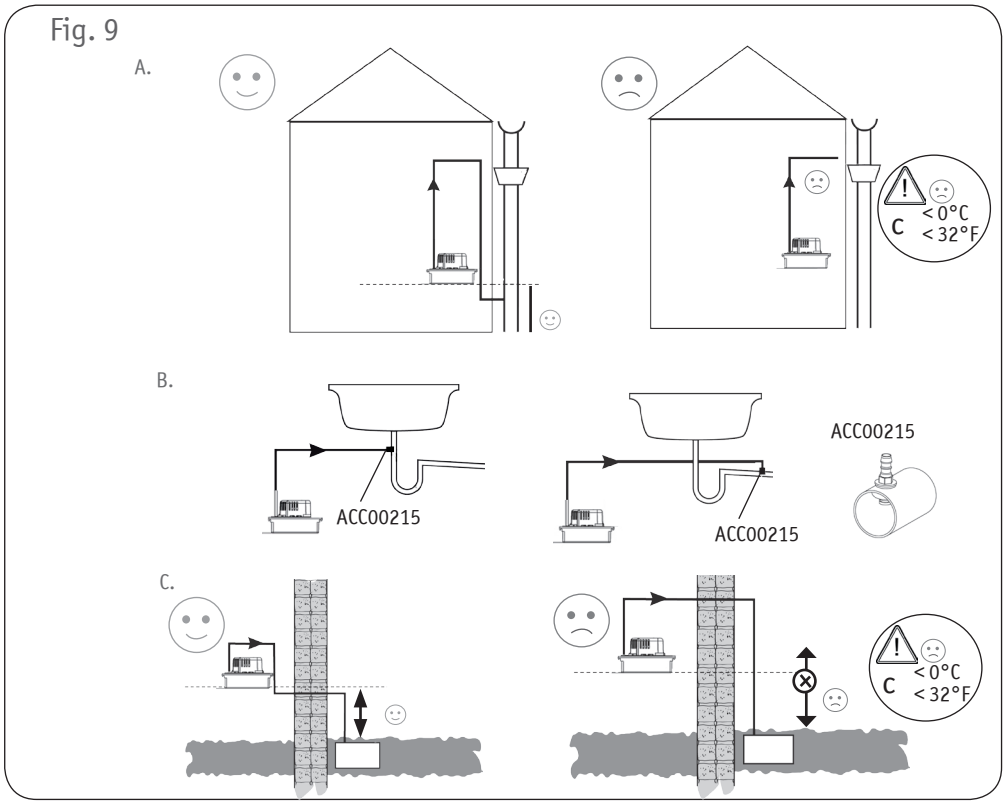
A.
C
< 0°C
< 32°F
B.
ACC00215
ACC00215
ACC00215
C.
C
< 0°C
< 32°F

Fig. 10

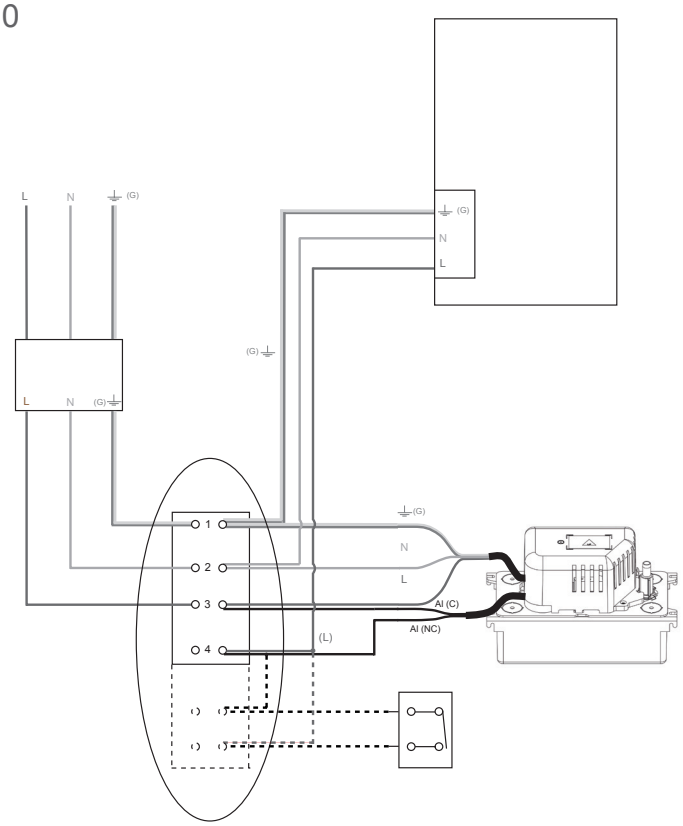

Fig. 11

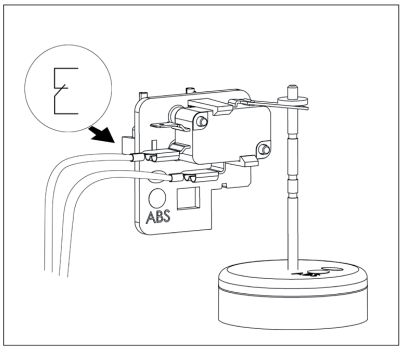

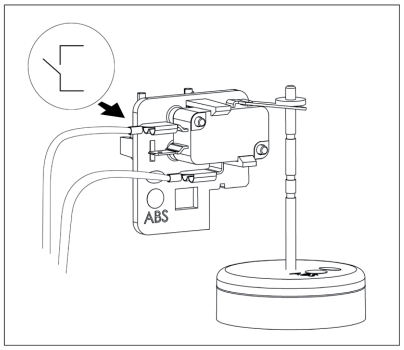

Fig. 12

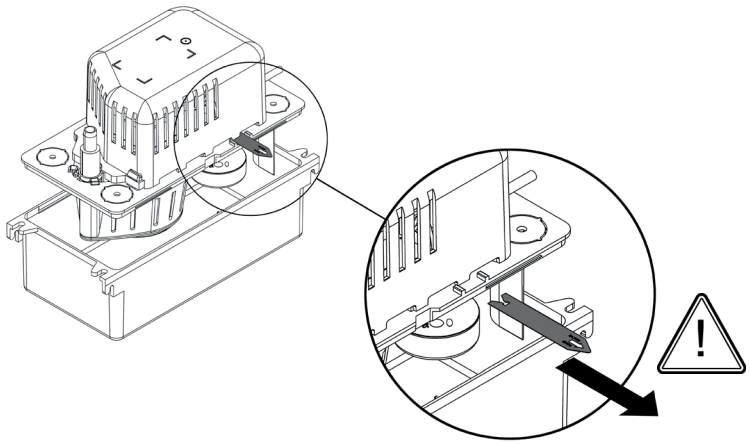

www.krone-klima.de

Für Druckfehler wird keine Haftung übernommen. Änderungen bleiben vorbehalten. Abbildungen können abweichen. © Krone Kälte & Klima Vertriebs GmbH

Dieses Produkt darf nicht über den Hausmüll entsorgt werden.
Dieses Produkt muss an einer autorisierten Recycling-Stelle
für elektrische und elektronische Geräte entsorgt werden.